ООО "Современные технологии"

Жилой дом по адресу :

Тверская обл., г.Тверь ул.Звеньевая д.51

Конструктивные решения

14-008-КР

г. Тверь 2014 г.

Копировал А3

Согласовано:
Лагуткина Е.В.

ООО "Современные технологии"

Жилой дом по адресу :

Тверская обл., г.Тверь ул.Звеньевая д.51

Конструктивные решения

14-008-КР

Генеральный директор — Е. С. Кузнецов

Главный инженер проекта — В. А. Екимов

г. Тверь 2014 г.

Копировал А3

Обозначение	Наименование	Примечание
АР	Архитектурные решения	
КР	Конструктивные решения	

Ведомость ссылочных и прилагаемых документов

Обозначение	Наименование	Примечание
СНиП 21-07-97	Пожарная безопасность зданий и сооружений	
СНиП 31-02-2001	Дома жилые одноквартирные	
СНиП 2.-7.01-89*	Градостроительство. Планировка и застройка городских и сельских поселений	
14-008-КР.И	Изделия	Прилог.

Ведомость чертежей основного комплекта

Обозначение	Наименование	Примечание
1	Общие данные (начало)	
2	Общие данные (окончание)	
3	План свайного поля	
4	План ростверка	
5	План обвязки ростверка	
6	Перекрытия на отм. 0.000	
7	Перекрытия на отм. +2.674	
8	Перекрытие на отм. +5.348	
9	Монтажная схема стен 1го этажа	
10	Монтажная схема стен 2го этажа	
11	Стена Б-Д(ось 3)	
12	Стена Д-Б(ось1)	
13	Стена 3-1(ось Д)	
14	Стена 1-3(ось Б)	

Исходные данные:
Объектом капитального строительства является отдельно стоящий жилой дом для строительства по технологии "ЭКОПАН" на объекте заказчика по адресу: г.Тверь, ул. Звеньевая д51

Общие сведения:
Уровень ответственности здания: II (нормального уровня ответственности)
Степень огнестойкости: IV
Класс конструктивной пожарной ответственности: С3
Класс функциональной пожарной опасности: Ф1.4
Расчетная снеговая нагрузка: 240 кг/м2
Нормативный скоростной напор ветра: 23кг/м.кв.
Преобладающее направление ветра -западное, юго-западное
Нормативная глубина промерзания грунтов-1,79м.

Конструктивное решение:
Здание решено в конструкциях, разработанных и запатентованных ассоциацией "Экопан".
Фундамент-свайный с бетонным ростверком.
По конструктивному решению здание является каркасно-панельным.
Основными несущими элементами здания являются SIP-панели, перекрытий, крыши и SIP-панелей. Деревянный каркас здания и SIP-панели собираются одновременно и образуют единую конструкцию, которая является несущей.
Наружные стены здания, собираются из SIP-панелей-высокотехнологичной монолитной трехслойной конструкции, состоящей из 2х листов ОСП (ориентированной стружечной плиты производства "Калевала",тощиной 12мм) и утеплителя (твердого пенополистирола ПСБ-С-25Ф).По торцам панели вклеивается и прошиваются посредством шурупов (черных по дереву 3,5х40мм шагом 250мм) деревянный брус, играющий роль либо замка, либо замыкающего элемента.
Толщина наружных стеновых панелей-224мм, перегородки-118мм.
Перекрытия на отметке 0,000 состоят из SIP-панелей толщиной 174мм и усилены брусом 150(h)х37 с шагом 620мм.
Перекрытия первого этажа состоят из SIP-панелей толщиной 174мм и усилены брусом 150(h)х37 с шагом 620мм.Материал ступеней и площадки входной группы-дерево.

Изм.	Кол.	Лист	№док.	Подпись	Дата	14-008-КР		
						Жилой дом по адресу: Тверская область, г.Тверь,ул. Звеньевая д.51		
Проверил		Екимов				Заказчик: Лагуткина Е.В.	Стадия: Р	Лист: 1 / Листов:
Разработал		Булкин				Общие данные(начало)	ООО "Современные технологии" г. Тверь	

Подп. и дата | Инв. N дубл. | Взам. инв. N | Подп. и дата | Инв. N подл.

Копировал

Ведомость чертежей основного комплекта

Обозначение	Наименование	Примечание
15	Стена Д-Б(ось 2)	
16	Каркасы перегородок М1,М2,М3,М4,М5,М6	
17	Каркасы перегородок М7,М8,М9,М10,М11	
18	Спецификация материалов для внутренних перегородок	
19	Стропильная система кровли	
20	Разрез кровли 1-1,2-2	
21	Спецификация пиломатериалов для кровли	
22	Фронтоны по осям Б и Д	
23	Лестница	
24	Разрезы по лестнице 2-2,3-3 Узел сопряжения тетивы Т1 со стойкой СЛ1	
25	Раскладка балок веранды	
26	Схема расположения стоек веранды	
27	Стропильная система веранды	
28	Веранда	

Подп. и дата | Инв. N дубл. | Взам. инв. N | Подп. и дата | Инв. N подл.

Изм.	Кол.	Лист	№док.	Подпись	Дата
Проверил		Екимов			
Разработал		Булкин			

14-008-КР

Жилой дом по адресу: Тверская область, г.Тверь,ул. Звеньевая д.51

Заказчик: Лагуткина Е.В.

Стадия	Лист	Листов
Р	2	

Общие данные(окончание)

ООО "Современные технологии" г. Тверь

Копировал

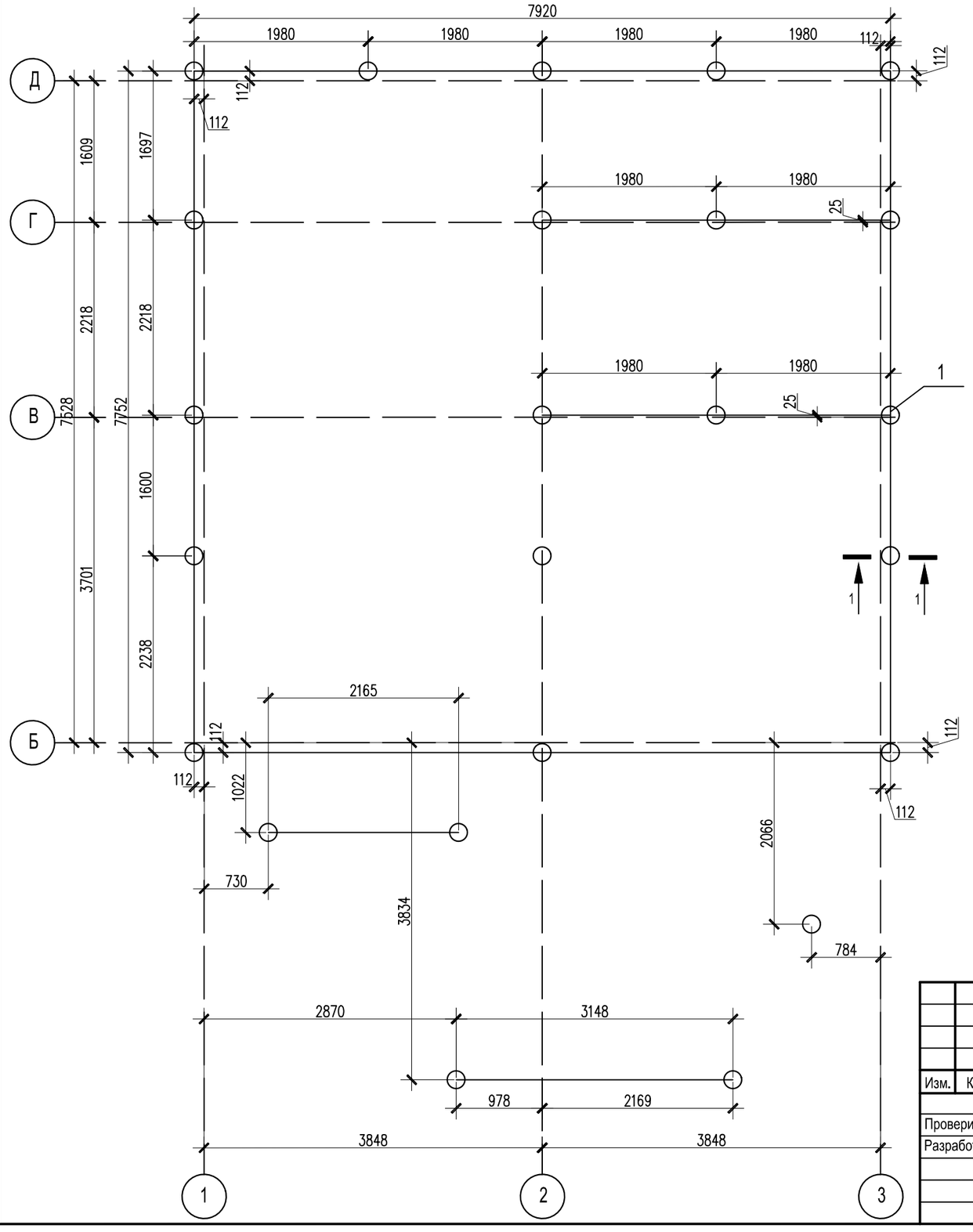

Спецификация материалов для свайного поля

Поз.	Обозначение	Наименование	Кол.	Масса ед. кг	Приме-чание
		Изделия металлические			
		Ф10AII ГОСТ5781-82* L=2000	70	93	
		Материалы			
		Бетон В15 м3			2м3
1		Труба асбестоцементная БНТ200 L=2000	23		

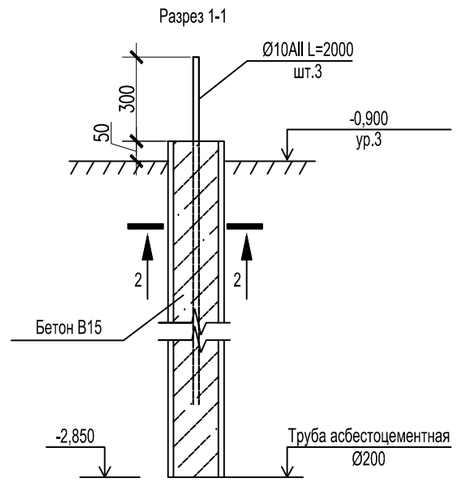

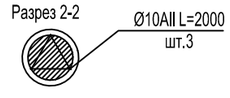

Изм.	Кол.	Лист	№док.	Подпись	Дата
Проверил		Екимов			
Разработал		Булкин			

14-008-КР

Жилой дом по адресу: Тверская область, г.Тверь,ул. Звеньевая д.51

Заказчик: Лагуткина Е.В.

Стадия	Лист	Листов
Р	3	

План свайного поля

ООО "Современные технологии" г. Тверь

Подп. и дата | Инв. N дубл. | Взам. инв. N | Подп. и дата | Инв. N подл.

Копировал

Формат А3

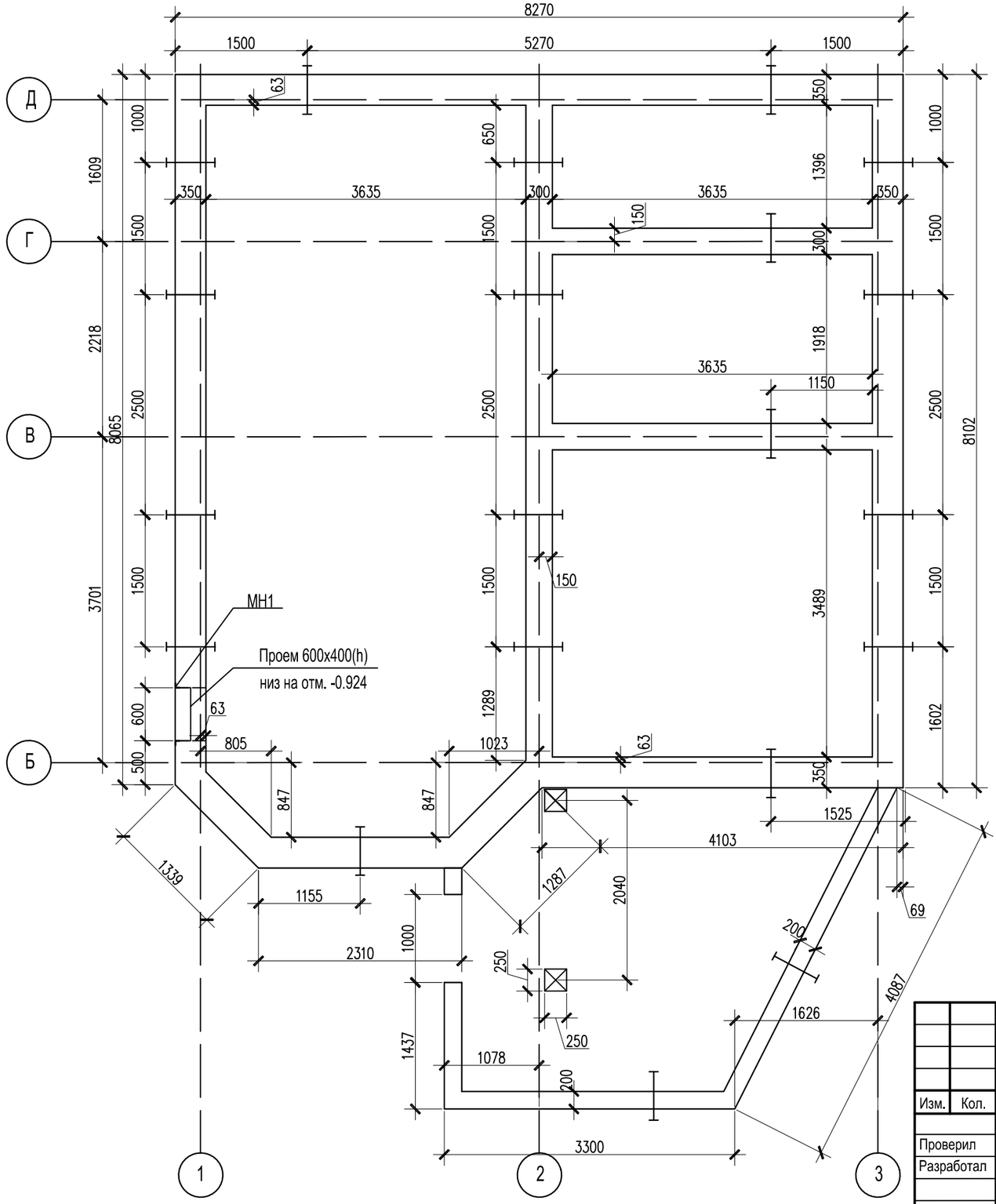

Продых (труба Ø110мм) 20шт

МН1 см в альбоме КР.И

Спецификация материалов для ростверка

Поз.	Обозначение	Наименование	Кол.	Масса ед. кг	Приме-чание
		Изделия металлические			
		Ф10AII ГОСТ5781-82* L=6000	34	152	
		Ф6AI ГОСТ5781-82* L=6000	53	35	
		Материалы			
		Бетон В15 м3			14м3

Изм.	Кол.	Лист	№док.	Подпись	Дата
Проверил		Екимов			
Разработал		Булкин			

14-008-КР

Жилой дом по адресу: Тверская область, г.Тверь,ул. Звеньевая д.51

Заказчик: Лагуткина Е.В.

Стадия	Лист	Листов
Р	4	

План ростверка

ООО "Современные технологии" г. Тверь

Подп. и дата | Инв. N дубл. | Взам. инв. N | Подп. и дата | Инв. N подл.

Копировал

Формат А3

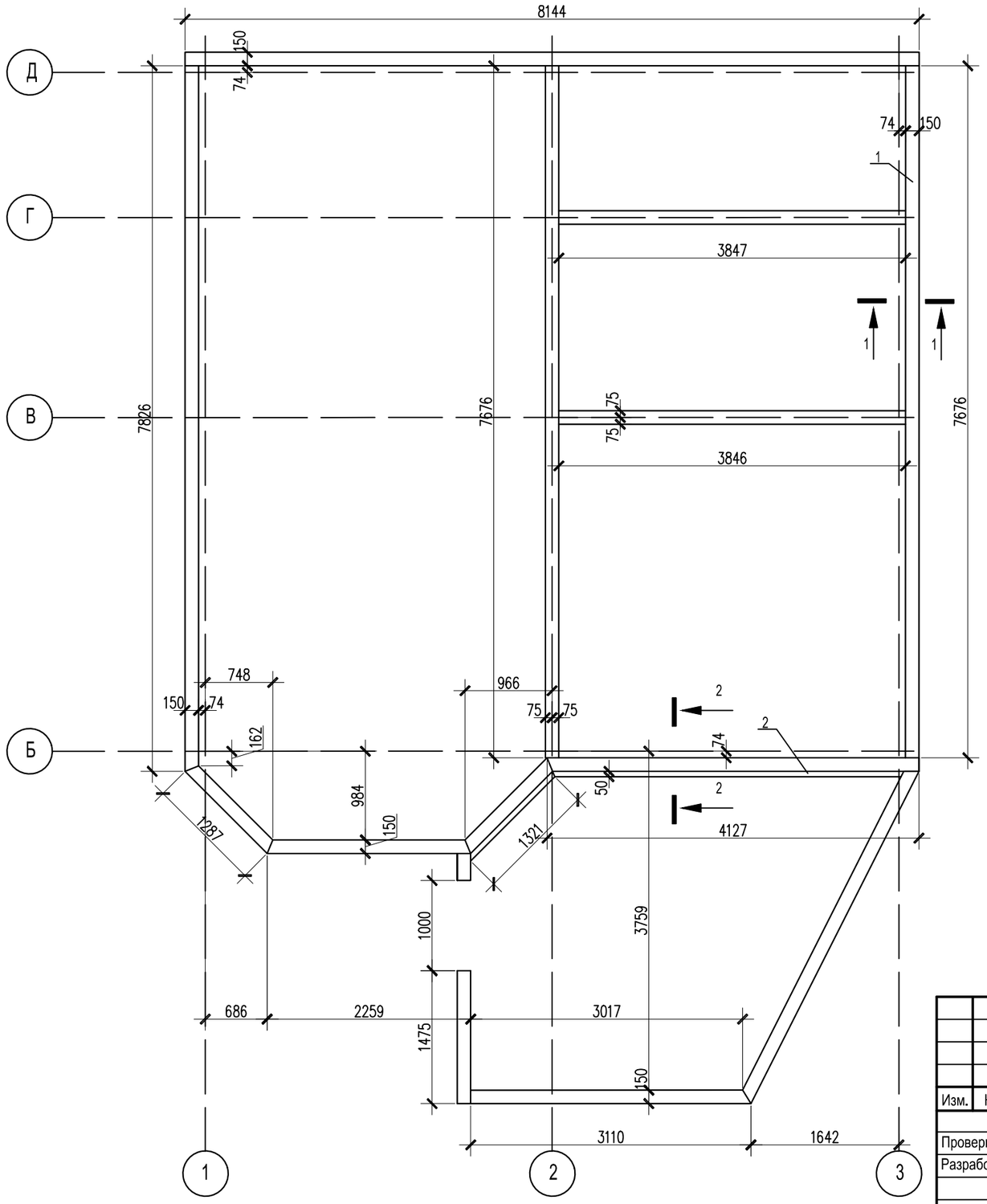

Спецификация материалов обвязки ростверка

Поз.	Обозначение	Наименование	Кол.	Масса ед. кг	Приме-чание
1	ГОСТ 24454-80*	Брус 150х150			1.5м3
2	ГОСТ 24454-80*	Доска 50х150			0.05м3

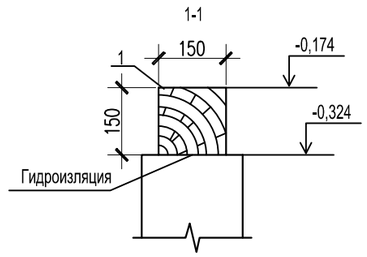

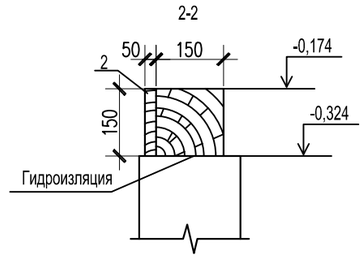

Изм.	Кол.	Лист	№док.	Подпись	Дата
Проверил		Екимов			
Разработал		Булкин			

14-008-КР

Жилой дом по адресу: Тверская область, г.Тверь,ул. Звеньевая д.51

Заказчик: Лагуткина Е.В.

Стадия	Лист	Листов
Р	5	

План обвязки ростверка

ООО "Современные технологии" г. Тверь

Подп. и дата | Инв. N дубл. | Взам. инв. N | Подп. и дата | Инв. N подл.

Копировал

Формат А3

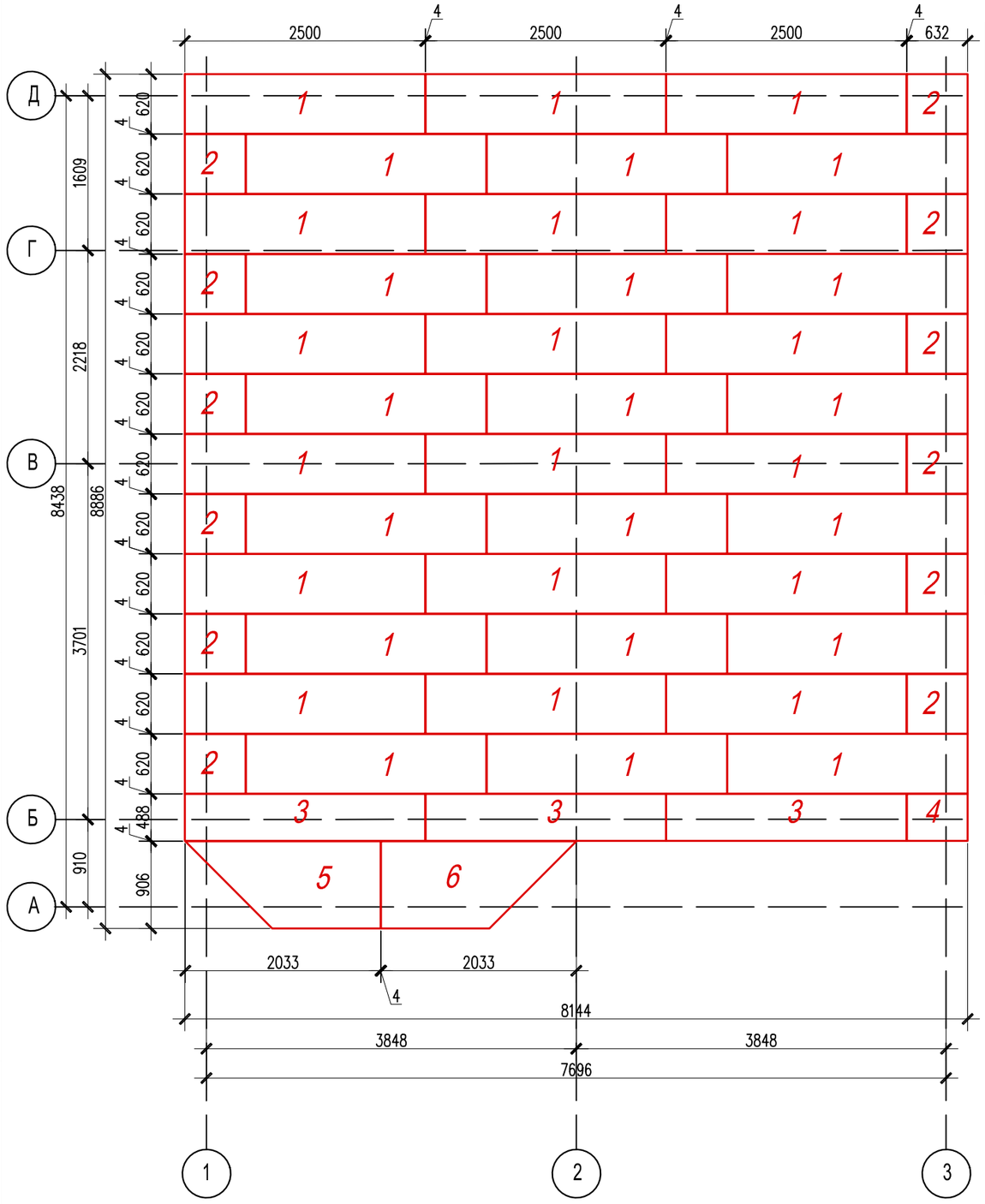

Спецификация материалов перекрытия на отм. 0.000

Поз.	Обозначение	Наименование	Кол.	Масса ед. кг	Приме-чание
		Панели перекрытия			
1	14-008-КР.И	Панель перекрытия ПП-01	36		
2		Панель перекрытия ПП-02	12		
3		Панель перекрытия ПП-03	3		
4		Панель перекрытия ПП-04	1		
5		Панель перекрытия ПП-05	1		
6		Панель перекрытия ПП-06	1		
	ГОСТ 24454-80	Доска 37х150мм	1.4		м3
	ГОСТ 11145-80	Шуруп 1-3,5х40.016	5000		

Подп. и дата | Инв. N дубл. | Взам. инв. N | Подп. и дата | Инв. N подл.

Изм.	Кол.	Лист	№док.	Подпись	Дата
Проверил		Екимов			
Разработал		Булкин			

14-008-КР

Жилой дом по адресу: Тверская область, г.Тверь,ул. Звеньевая д.51

Заказчик: Лагуткина Е.В.

Стадия	Лист	Листов
Р	6	

Перекрытие на отм. 0.000

ООО "Современные технологии" г. Тверь

Копировал

Формат А3

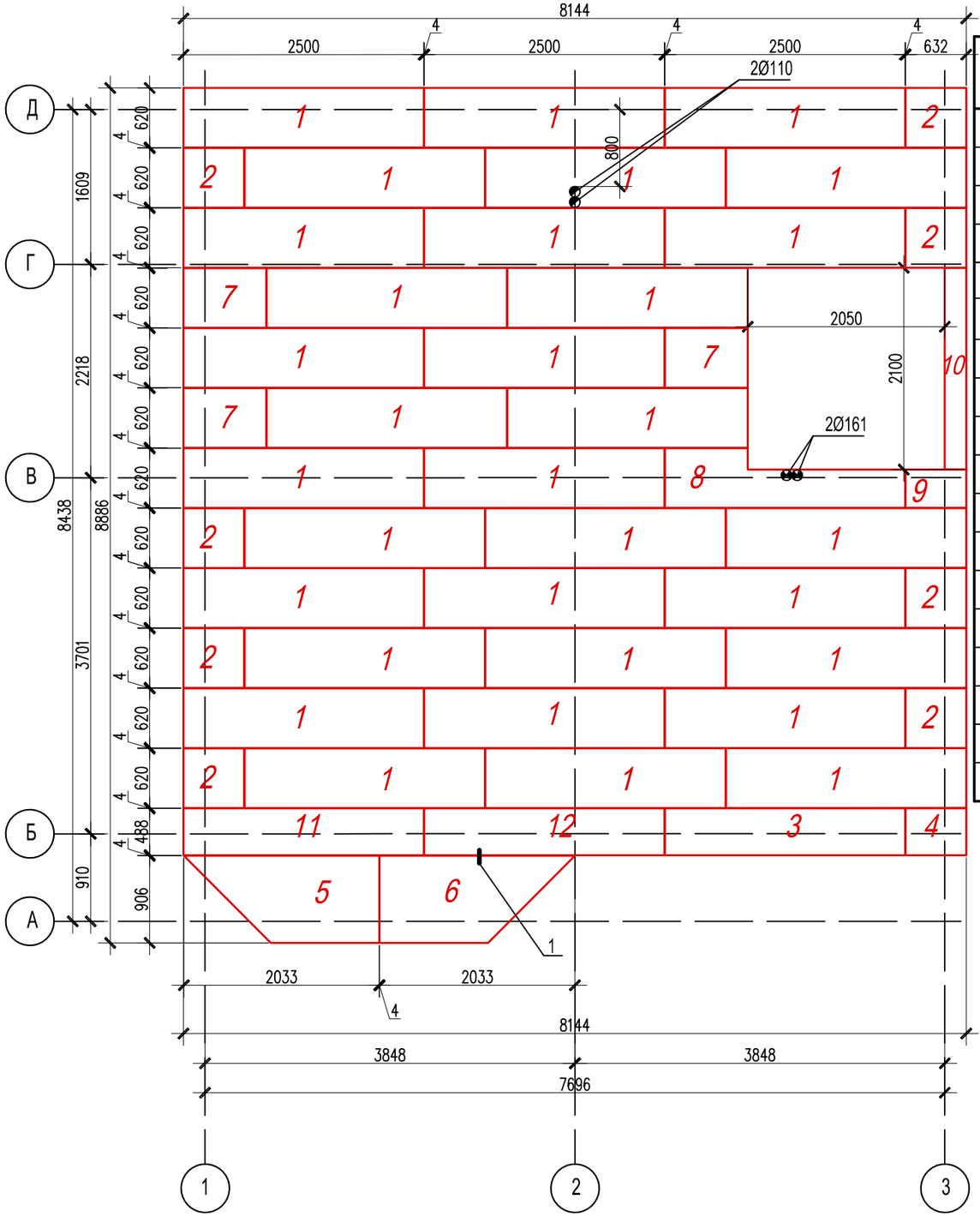

Спецификация материалов перекрытия на отм. +2.674

Поз.	Обозначение	Наименование	Кол.	Масса ед. кг	Приме-чание
		Панели перекрытия			
1	14-008-КР.И	Панель перекрытия ПП-01	32		
2		Панель перекрытия ПП-02	8		
3		Панель перекрытия ПП-03	1		
5		Панель перекрытия ПП-04	1		
6		Панель перекрытия ПП-05	1		
7		Панель перекрытия ПП-06	1		
8		Панель перекрытия ПП-07	3		
9		Панель перекрытия ПП-08	1		
10		Панель перекрытия ПП-09	1		
11		Панель перекрытия ПП-10	1		
12		Панель перекрытия ПП-11	1		
13		Панель перекрытия ПП-12	1		
	ГОСТ 24454-80	Доска 37х150мм	1.4		м3
	ГОСТ 11145-80	Шуруп 1-3,5х40.016	5000		

Узел 1

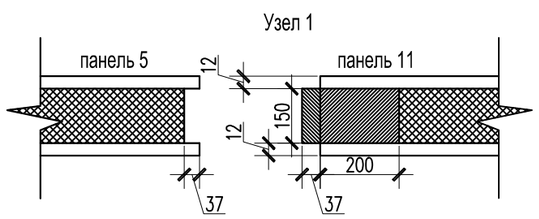

Примечание: панель 5 входит в панель 11

Изм.	Кол.	Лист	№док.	Подпись	Дата
Проверил		Екимов			
Разработал		Булкин			

14-008-КР

Жилой дом по адресу: Тверская область, г.Тверь,ул. Звеньевая д.51

Заказчик: Лагуткина Е.В.

Стадия	Лист	Листов
Р	7	

Перекрытие на отм. +2.674

ООО "Современные технологии" г. Тверь

Подп. и дата | Инв. N дубл. | Взам. инв. N | Подп. и дата | Инв. N подл.

Копировал

Формат А3

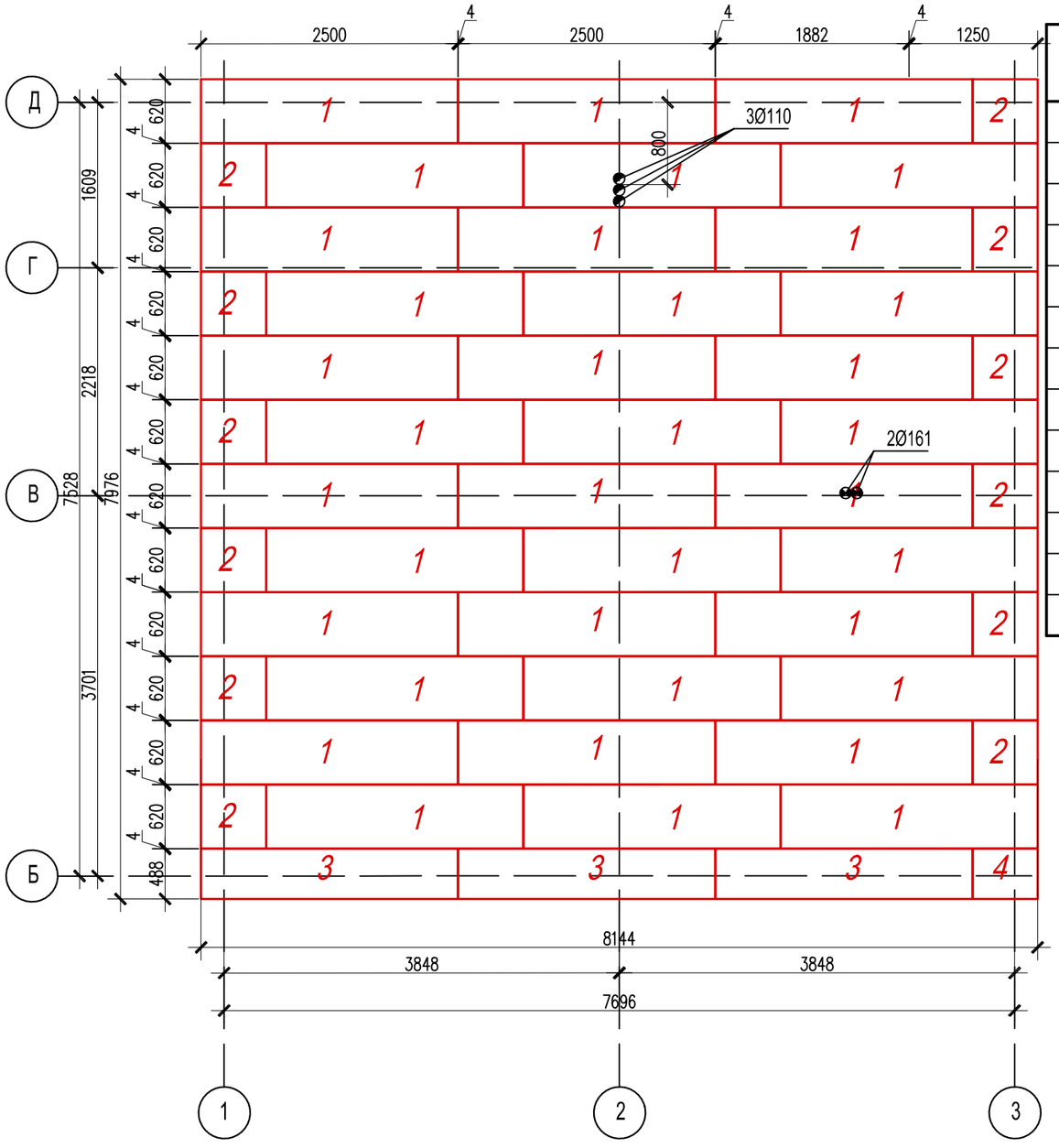

Спецификация материалов перекрытия на отм. +5.348

Поз.	Обозначение	Наименование	Кол.	Масса ед. кг	Приме-чание
		Панели перекрытия			
1	14-008-КР.И	Панель перекрытия ПП-01	36		
2		Панель перекрытия ПП-02	12		
3		Панель перекрытия ПП-03	3		
4		Панель перекрытия ПП-04	1		
	ГОСТ 24454-80	Доска 37х150мм	1.4		м3
	ГОСТ 11145-80	Шуруп 1-3,5х40.016	5000		

Подп. и дата | Инв. N дубл. | Взам. инв. N | Подп. и дата | Инв. N подл.

Изм.	Кол.	Лист	№док.	Подпись	Дата
Проверил		Екимов			
Разработал		Булкин			

14-008-КР

Жилой дом по адресу: Тверская область, г.Тверь,ул. Звеньевая д.51

Заказчик: Лагуткина Е.В.

Стадия	Лист	Листов
Р	8	

Перекрытие на отм. +5.348

ООО "Современные технологии" г. Тверь

Копировал

Формат А3

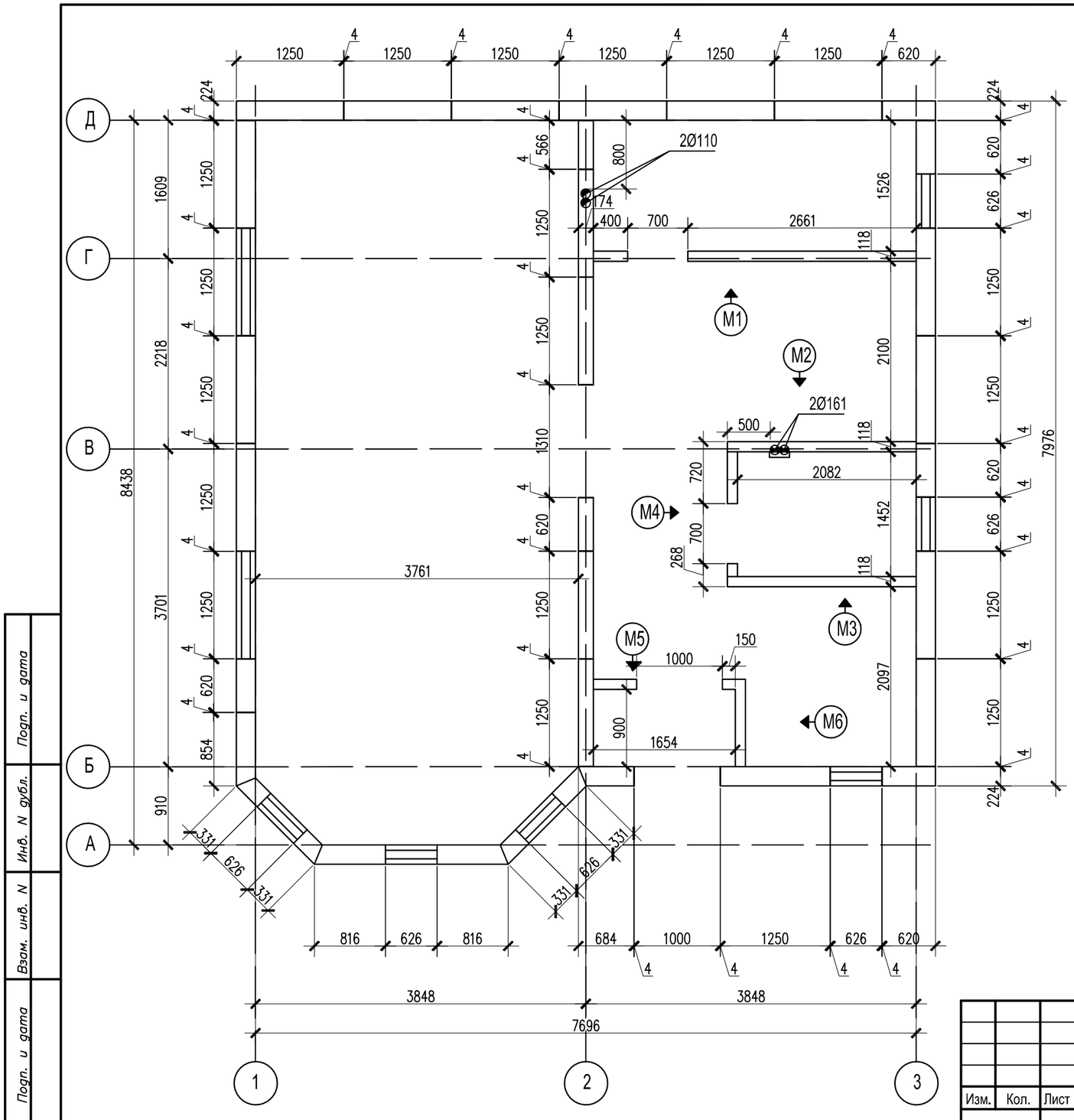

M1 Обозначение перегородки

Стена в осях 1-3(по оси Б) л14

Стена в осях 3-1(по оси Д) л13

Стена в осях Б-Д(по оси 3) л11

Стена в осях Д-Б(по оси 1) л12

Стена в осях Д-Б(по оси 2) л15

Каркасы перегородок М1,М2,М3,М4,М5,М6 л16

Изм.	Кол.	Лист	№док.	Подпись	Дата
Проверил		Екимов			
Разработал		Булкин			

14-008-КР

Жилой дом по адресу: Тверская область, г.Тверь,ул. Звеньевая д.51

Заказчик: Лагуткина Е.В.

Стадия	Лист	Листов
Р	9	

Монтажная схема стен 1го этажа

ООО "Современные технологии" г. Тверь

Подп. и дата | Инв. N дубл. | Взам. инв. N | Подп. и дата | Инв. N подл.

Копировал

Формат А3

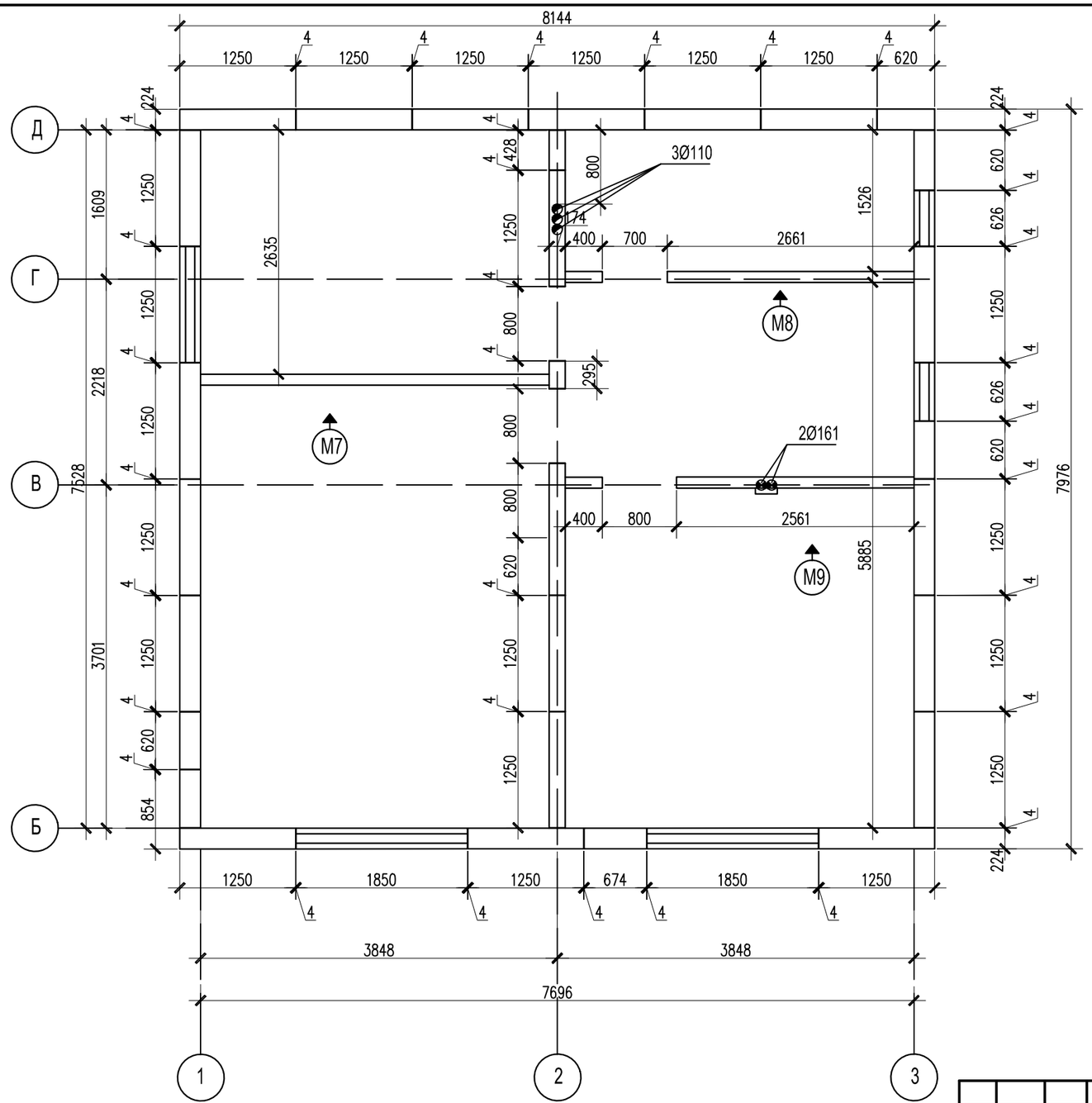

M1 Обозначение перегородки

Стена в осях 1-3(по оси Б) л14

Стена в осях 3-1(по оси Д) л13

Стена в осях Б-Д(по оси 3) л11

Стена в осях Д-Б(по оси 1) л12

Стена в осях Д-Б(по оси 2) л15

Каркасы перегородок М7,М8,М9 л17

Изм.	Кол.	Лист	№док.	Подпись	Дата
Проверил		Екимов			
Разработал		Булкин			

14-008-КР

Жилой дом по адресу: Тверская область, г.Тверь,ул. Звеньевая д.51

Заказчик: Лагуткина Е.В.

Стадия	Лист	Листов
Р	10	

Монтажная схема стен 2го этажа

ООО "Современные технологии" г. Тверь

Подп. и дата | Инв. N дубл. | Взам. инв. N | Подп. и дата | Инв. N подл.

Копировал

Формат А3

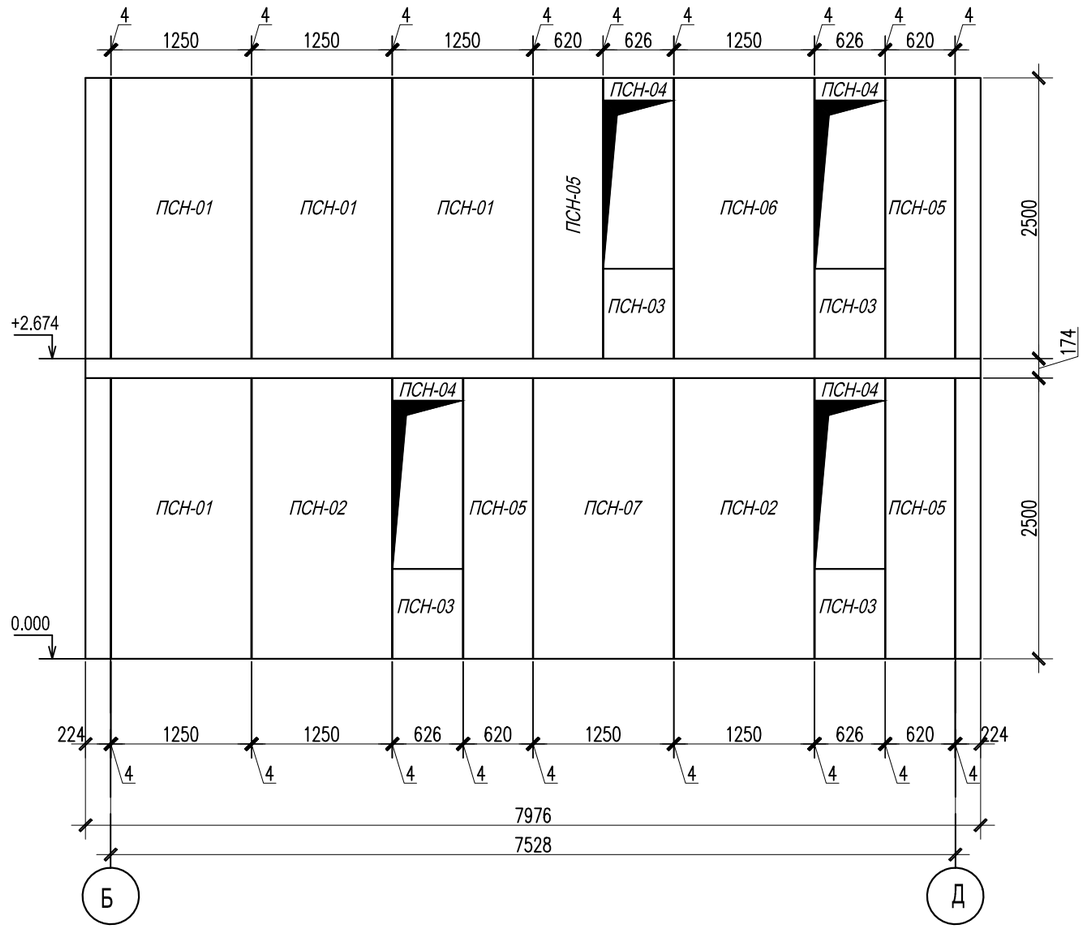

Спецификация материалов Стена Б-Д(ось3)

Поз.	Обозначение	Наименование	Кол.	Масса ед. кг	Приме-чание
		Изделия деревянные			
	14-008-КР.И	Панель стеновая наружная ПСН-01	4		
		Панель стеновая наружная ПСН-02	2		
		Панель стеновая наружная ПСН-03	4		
		Панель стеновая наружная ПСН-04	4		
		Панель стеновая наружная ПСН-05	4		
		Панель стеновая наружная ПСН-06	1		
		Панель стеновая наружная ПСН-07	1		
	ГОСТ 24454-80	Доска 37х200мм			0.3м3
	ГОСТ 11145-80	Шуруп 1-3,5х40.016	2000		

Подп. и дата | Инв. N дубл. | Взам. инв. N | Подп. и дата | Инв. N подл.

Изм.	Кол.	Лист	№док.	Подпись	Дата
Проверил		Екимов			
Разработал		Булкин			

14-008-КР

Жилой дом по адресу: Тверская область, г.Тверь,ул. Звеньевая д.51

Заказчик: Лагуткина Е.В.

Стадия	Лист	Листов
Р	11	

Стена Б-Д(ось 3)

ООО "Современные технологии" г. Тверь

Копировал

Формат А3

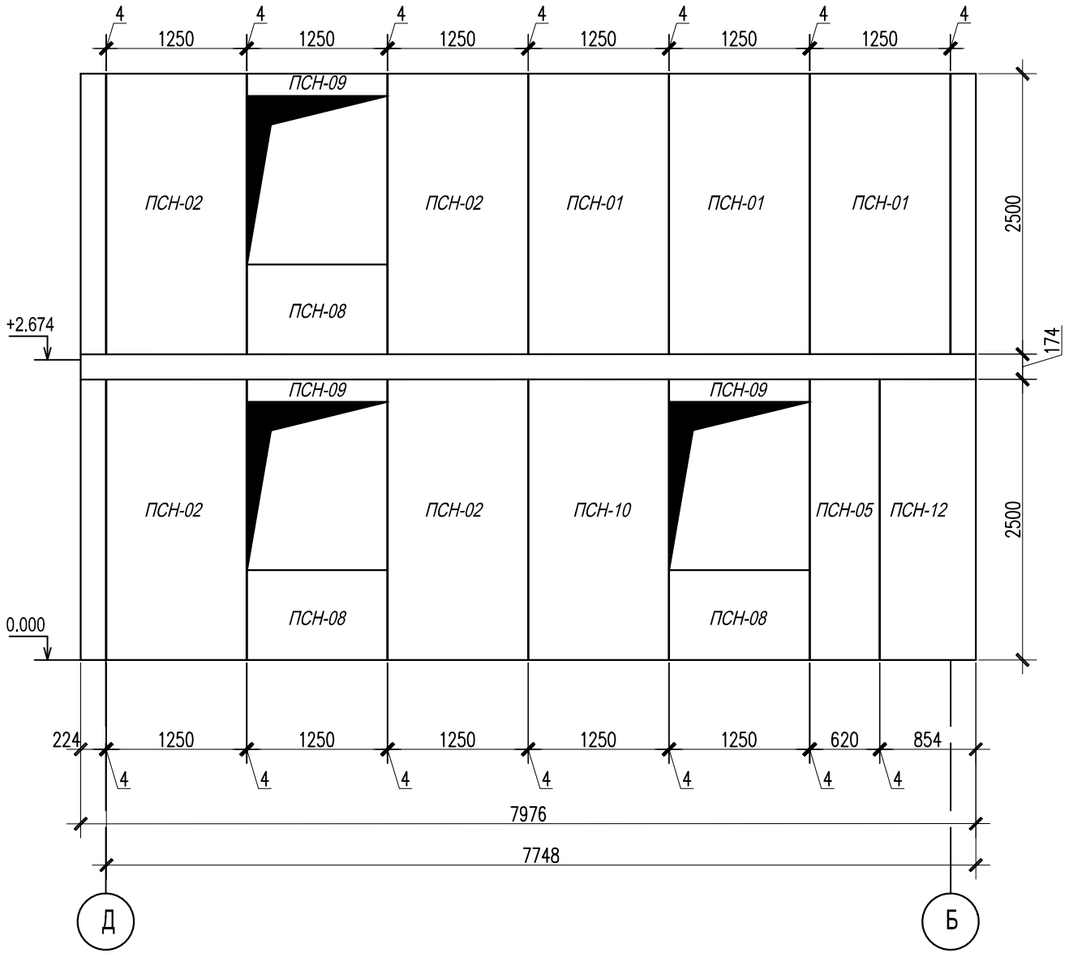

Спецификация материалов Стена Д-Б(ось1)

Поз.	Обозначение	Наименование	Кол.	Масса ед. кг	Приме-чание
		Изделия деревянные			
1	14-008-КР.И	Панель стеновая наружная ПСН-01	3		
		Панель стеновая наружная ПСН-02	4		
		Панель стеновая наружная ПСН-08	3		
		Панель стеновая наружная ПСН-09	3		
		Панель стеновая наружная ПСН-10	1		
		Панель стеновая наружная ПСН-05	1		
		Панель стеновая наружная ПСН-12	1		
	ГОСТ 24454-80	Доска 37х200мм			0.3м3
	ГОСТ 11145-80	Шуруп 1-3,5х40.016	1600		

Подп. и дата | Инв. N дубл. | Взам. инв. N | Подп. и дата | Инв. N подл.

Изм.	Кол.	Лист	№док.	Подпись	Дата
Проверил		Екимов			
Разработал		Булкин			

14-008-КР

Жилой дом по адресу: Тверская область, г.Тверь,ул. Звеньевая д.51

Заказчик: Лагуткина Е.В.

Стадия	Лист	Листов
Р	12	

Стена Д-Б(ось1)

ООО "Современные технологии" г. Тверь

Копировал

Формат А3

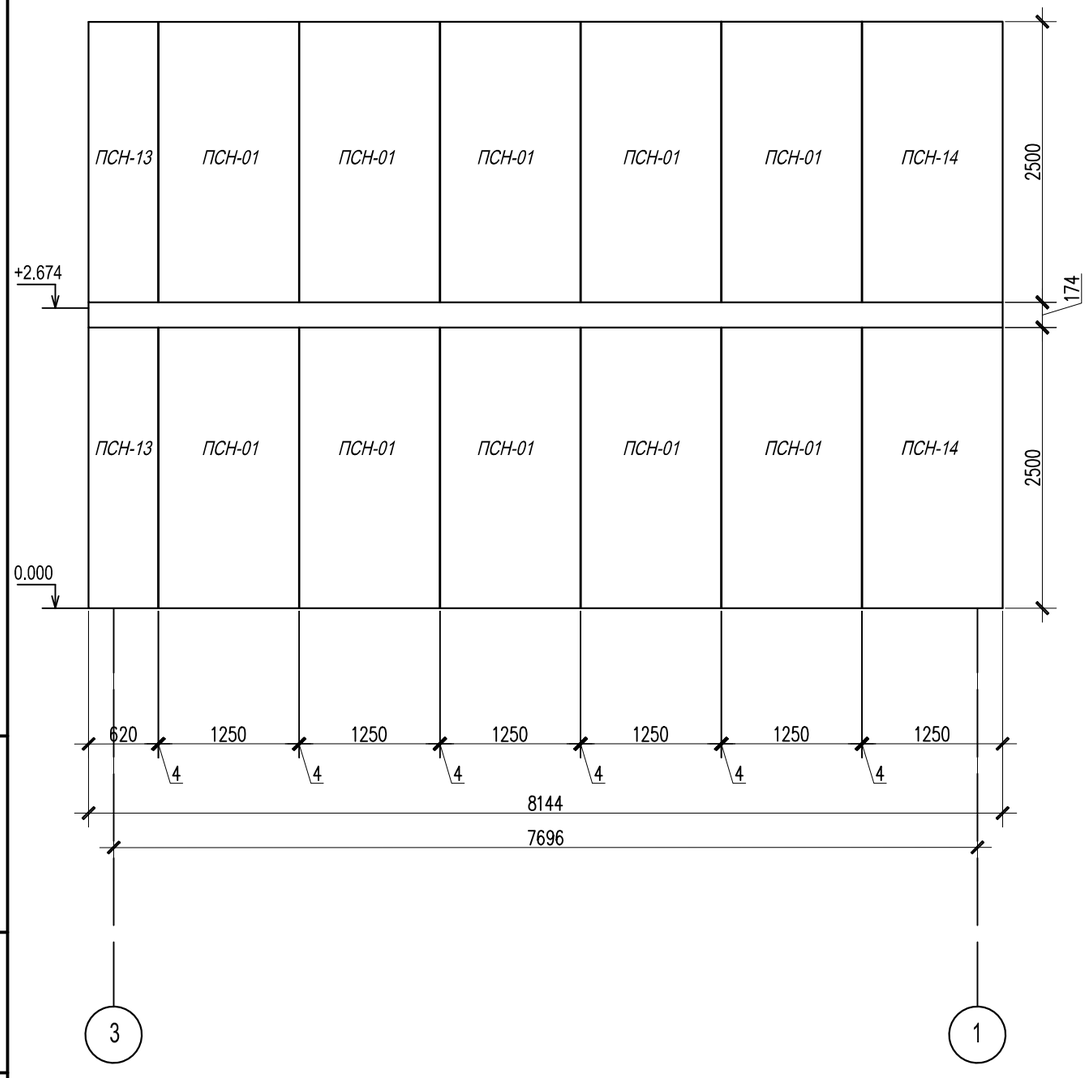

Спецификация материалов Стена 3-1(осьД)

Поз.	Обозначение	Наименование	Кол.	Масса ед. кг	Приме-чание
		Изделия деревянные			
	14-008-КР.И	Панель стеновая наружная ПСН-01	10		
		Панель стеновая наружная ПСН-13	2		
		Панель стеновая наружная ПСН-14	2		
	ГОСТ 24454-80	Доска 37х200мм			0.3м3
	ГОСТ 11145-80	Шуруп 1-3,5х40.016	1800		

Подп. и дата | Инв. N дубл. | Взам. инв. N | Подп. и дата | Инв. N подл.

Изм.	Кол.	Лист	№док.	Подпись	Дата
Проверил		Екимов			
Разработал		Булкин			

14-008-КР

Жилой дом по адресу: Тверская область, г.Тверь,ул. Звеньевая д.51

Заказчик: Лагуткина Е.В.

Стадия	Лист	Листов
Р	13	

Стена 3-1(ось Д)

ООО "Современные технологии" г. Тверь

Копировал

Формат А3

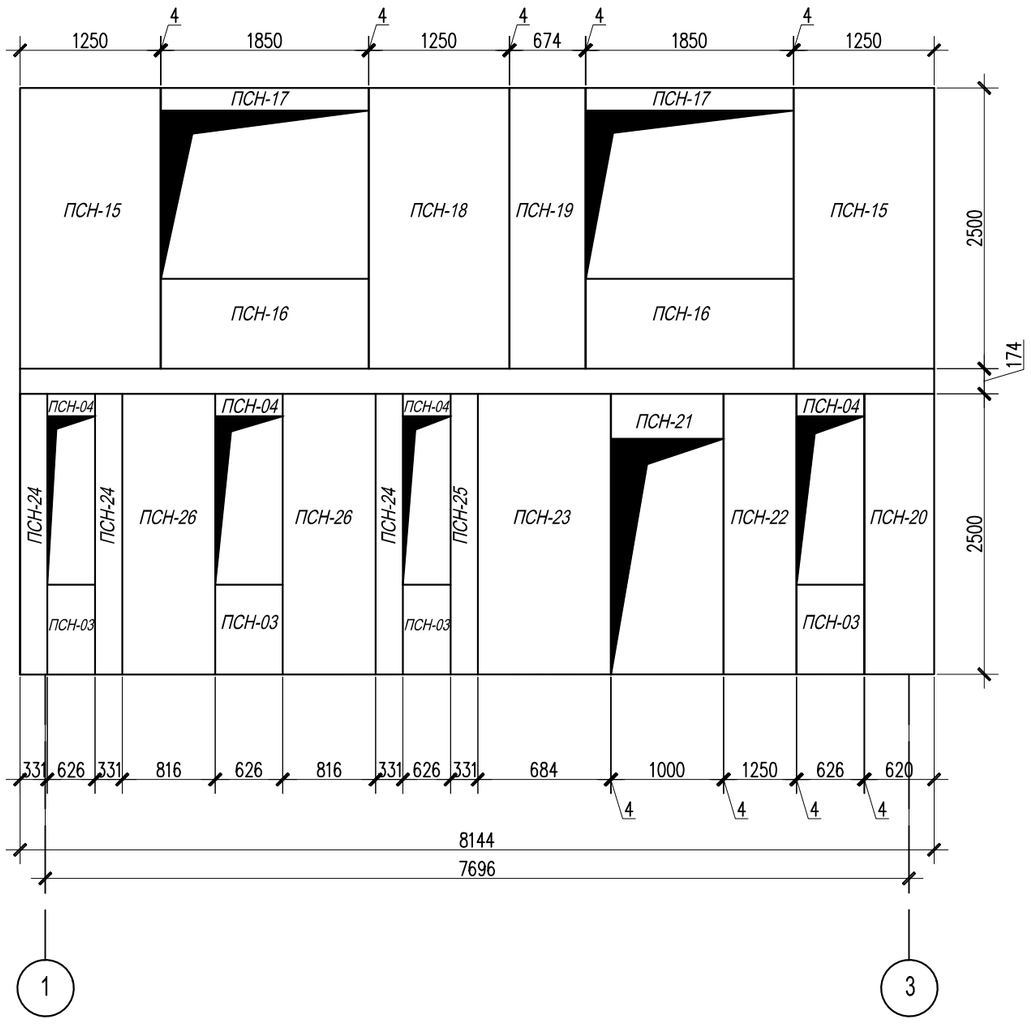

Спецификация материалов Стена 1-3(осьБ)

Поз.	Обозначение	Наименование	Кол.	Масса ед. кг	Приме-чание
		Изделия деревянные			
	14-008-КР.И	Панель стеновая наружная ПСН-03	4		
		Панель стеновая наружная ПСН-04	4		
		Панель стеновая наружная ПСН-15	2		
		Панель стеновая наружная ПСН-16	2		
		Панель стеновая наружная ПСН-17	2		
		Панель стеновая наружная ПСН-18	1		
		Панель стеновая наружная ПСН-19	1		
		Панель стеновая наружная ПСН-20	1		
		Панель стеновая наружная ПСН-21	1		
		Панель стеновая наружная ПСН-22	1		
		Панель стеновая наружная ПСН-23	1		
		Панель стеновая наружная ПСН-24	3		
		Панель стеновая наружная ПСН-25	1		
		Панель стеновая наружная ПСН-26	2		
	ГОСТ 24454-80	Доска 37х200мм			0.3м3
	ГОСТ 11145-80	Шуруп 1-3,5х40.016	2000		

Подп. и дата | Инв. N дубл. | Взам. инв. N | Подп. и дата | Инв. N подл.

Изм.	Кол.	Лист	№док.	Подпись	Дата
Проверил		Екимов			
Разработал		Булкин			

14-008-КР

Жилой дом по адресу: Тверская область, г.Тверь,ул. Звеньевая д.51

Заказчик: Лагуткина Е.В.

Стадия	Лист	Листов
Р	14	

Стена 1-3(ось Б)

ООО "Современные технологии" г. Тверь

Копировал

Формат А3

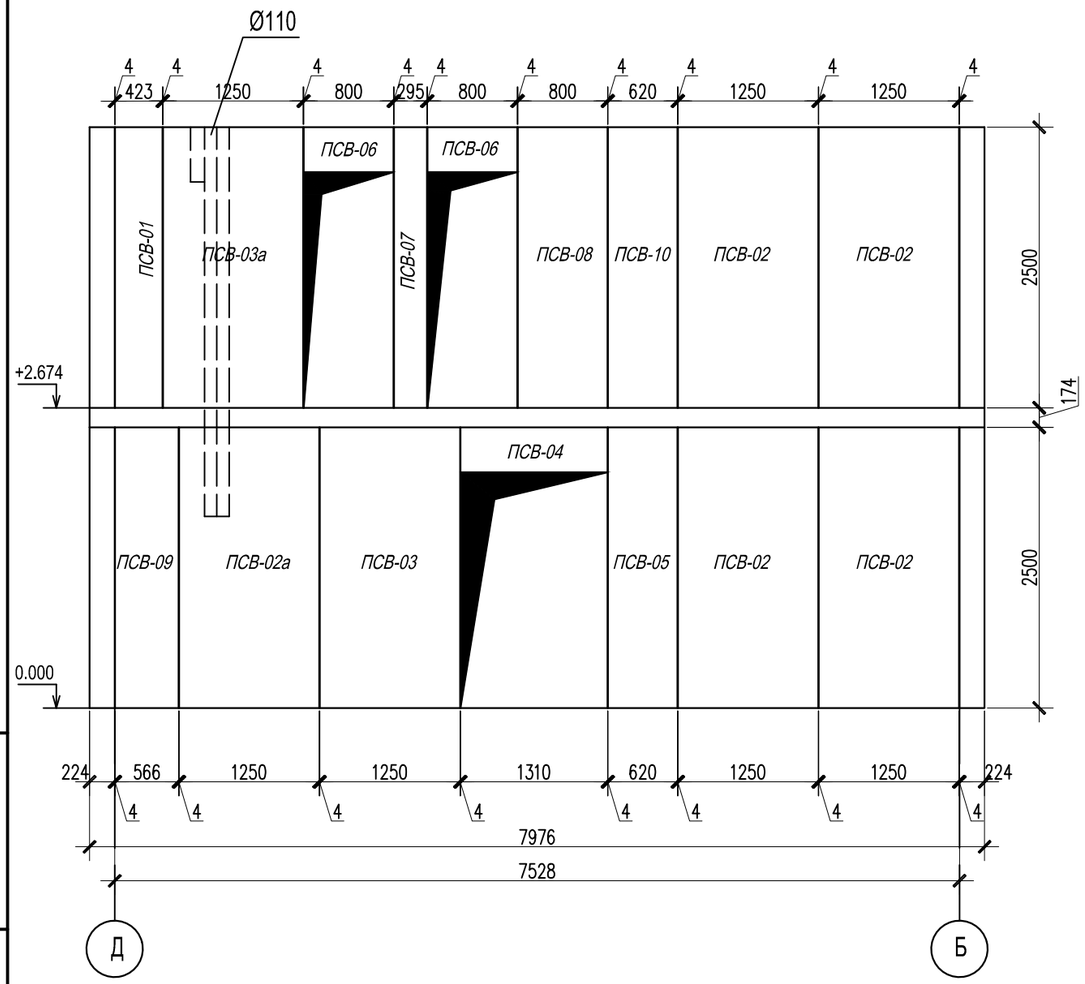

Спецификация материалов Стена Д-Б(ось2)

Поз.	Обозначение	Наименование	Кол.	Масса ед. кг	Приме-чание
		Изделия деревянные			
	14-008-КР.И	Панель стеновая вгутренняя ПСВ-01	1		
		Панель стеновая вгутренняя ПСВ-02	4		
		Панель стеновая вгутренняя ПСВ-03	1		
		Панель стеновая вгутренняя ПСВ-04	1		
		Панель стеновая вгутренняя ПСВ-05	1		
		Панель стеновая вгутренняя ПСВ-06	2		
		Панель стеновая вгутренняя ПСВ-07	1		
		Панель стеновая вгутренняя ПСВ-08	1		
		Панель стеновая вгутренняя ПСВ-09	1		
		Панель стеновая вгутренняя ПСВ-10	1		
		Панель стеновая вгутренняя ПСВ-02а	1		
		Панель стеновая вгутренняя ПСВ-03а	1		
	ГОСТ 24454-80	Доска 37х150мм			0.28м3
	ГОСТ 11145-80	Шуруп 1-3,5х40.016	1700		

Подп. и дата | Инв. N дубл. | Взам. инв. N | Подп. и дата | Инв. N подл.

Изм.	Кол.	Лист	№док.	Подпись	Дата
Проверил		Екимов			
Разработал		Булкин			

14-008-КР

Жилой дом по адресу: Тверская область, г.Тверь,ул. Звеньевая д.51

Заказчик: Лагуткина Е.В.

Стадия	Лист	Листов
Р	15	

Стена Д-Б(ось 2)

ООО "Современные технологии" г. Тверь

Копировал

Формат А3

перегородка М1

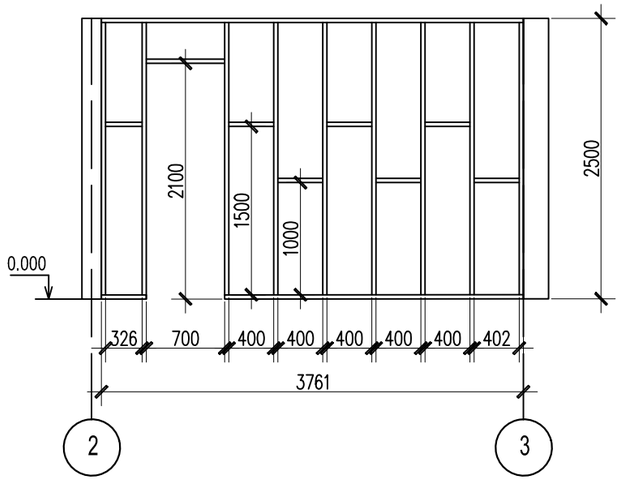

перегородка М2

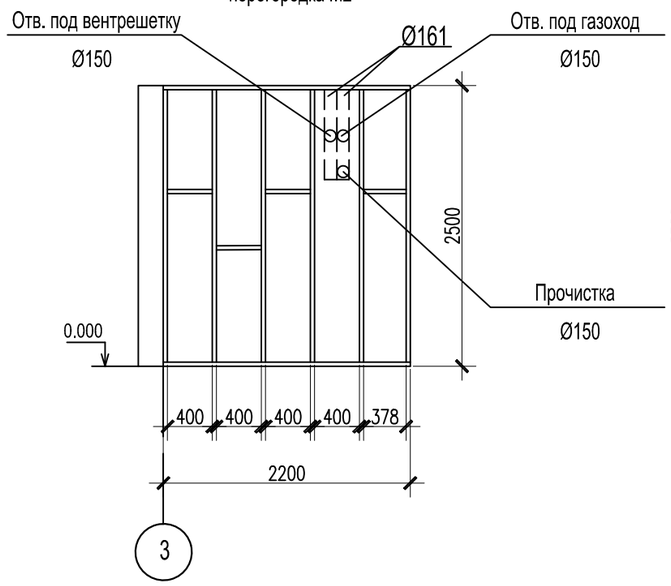

перегородка М3

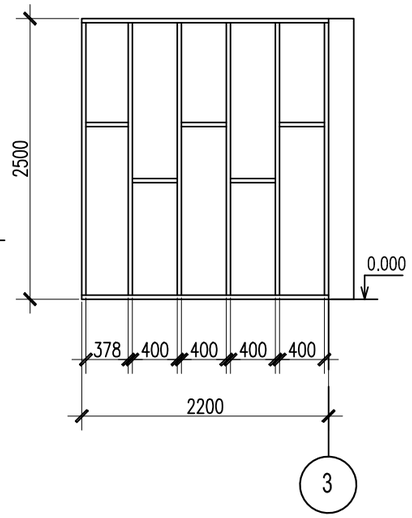

перегородка М4

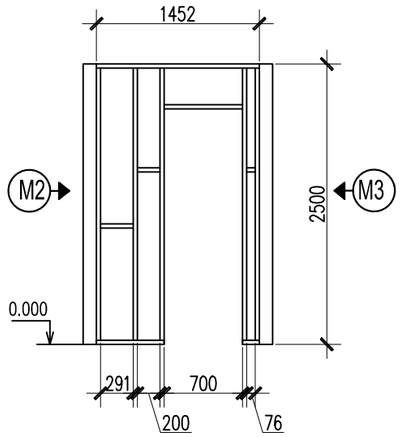

перегородка М5

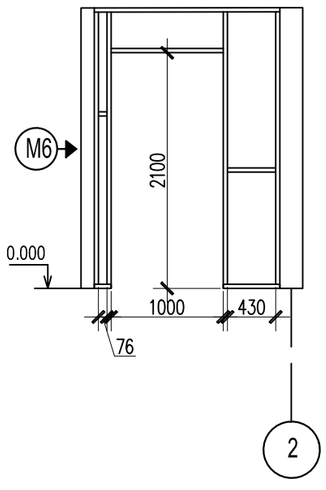

перегородка М6

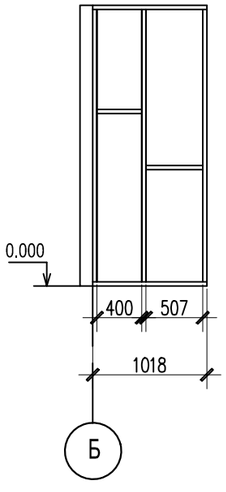

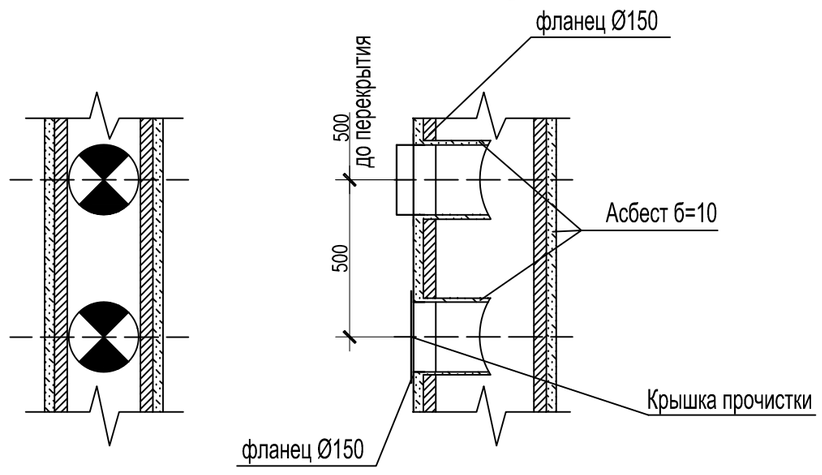

Одну трубу Ø161 обернуть асбестом б=10мм
предназначенную под газоход

Подп. и дата | Инв. N дубл. | Взам. инв. N | Подп. и дата | Инв. N подл.

Изм.	Кол.	Лист	№док.	Подпись	Дата
Проверил		Екимов			
Разработал		Булкин			

14-008-КР

Жилой дом по адресу: Тверская область,
г.Тверь,ул. Звеньевая д.51

Заказчик: Лагуткина Е.В.

Стадия	Лист	Листов
Р	16	

Каркасы перегородок М1,М2,М3,М4,М5,М6

ООО
"Современные технологии"
г. Тверь

Копировал

Формат А3

перегородка М7

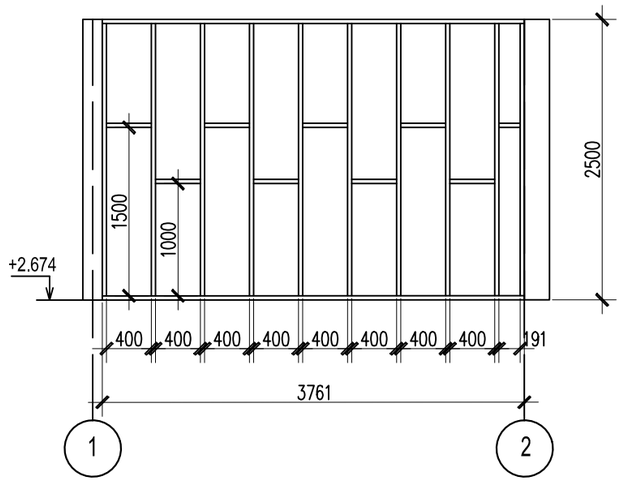

перегородка М8

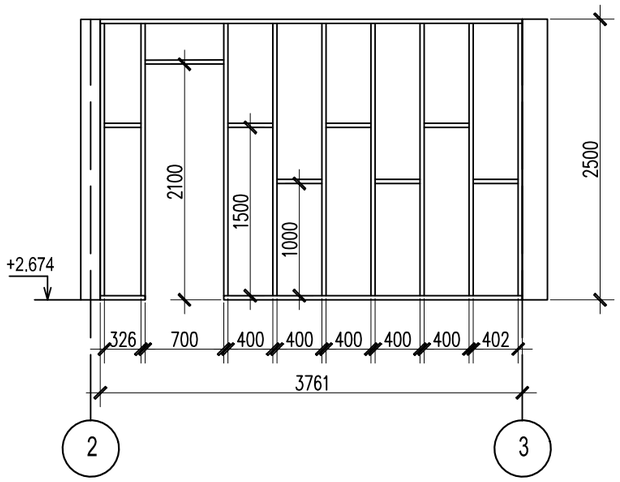

перегородка М9

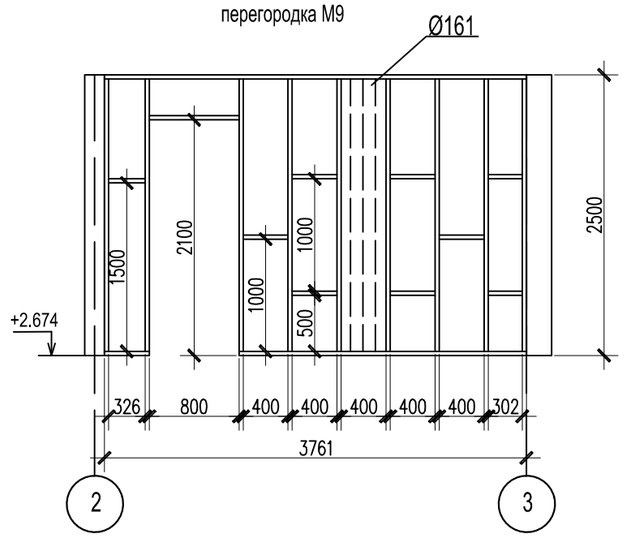

Одну трубу Ø161 обернуть асбестом б10мм

						14-008-КР	
						Жилой дом по адресу: Тверская область, г.Тверь,ул. Звеньевая д.51	
Изм.	Кол.	Лист	№док.	Подпись	Дата		
						Заказчик: Лагуткина Е.В.	Стадия: Р; Лист: 17; Листов:
Проверил		Екимов					
Разработал		Булкин				Каркасы перегородок М7,М8,М9	ООО "Современные технологии" г. Тверь

Подп. и дата | Инв. N дубл. | Взам. инв. N | Подп. и дата | Инв. N подл.

Копировал

Формат А3

Спецификация материалов для перегородок

Марка, поз.	Обозначение	Наименование	Кол.	Масса ед., кг.	Примеч.
	Перегородка М1				
1	ГОСТ 24454-80*	Доска 37х100 L=3770мм	2		0.042м3
2	ГОСТ 24454-80*	Доска 37х100 L=2450мм	9		0.123м3
3	ГОСТ 24454-80*	Доска 37х100 L=400мм	7		0.02м3
4	ГОСТ 24454-80*	Доска 37х100 L=1000мм	1		0.006м3
		Итого:			0.21м3
5		Плита ОСП-3 толщиной 12мм	16.2		м2
	Перегородка М2				
1	ГОСТ 24454-80*	Доска 37х100 L=2200мм	2		0.03м3
2	ГОСТ 24454-80*	Доска 37х100 L=2426мм	6		0.08м3
3	ГОСТ 24454-80*	Доска 37х100 L=500мм	5		0.02м3
		Итого:			0.15м3
4		Плита ОСП-3 толщиной 12мм	11		м2
	Модуль М3				
1	ГОСТ 24454-80*	Доска 37х100 L=1850мм	2		0.021м3
2	ГОСТ 24454-80*	Доска 37х100 L=2426мм	4		0.068м3
3	ГОСТ 24454-80*	Доска 37х100 L=500мм	2		0.017м3
		Итого:			0.11м3
4		Плита ОСП-3 толщиной 12мм	9.3		м2
	Модуль М6				
1	ГОСТ 24454-80*	Доска 37х100 L=2050мм	2		0.023м3
2	ГОСТ 24454-80*	Доска 37х100 L=2426мм	6		0.081м3
3	ГОСТ 24454-80*	Доска 37х100 L=500мм	4		0.011м3
4	ГОСТ 24454-80*	Доска 37х100 L=700мм	1		0.004м3
		Итого:			0.12м3
5		Плита ОСП-3 толщиной 12мм	7.4		м2

Плита ОСП-3 по ТУ 5534-001-79787960-2013

Спецификация материалов для перегородок

Марка, поз.	Обозначение	Наименование	Кол.	Масса ед., кг.	Примеч.
	Модуль М7				
1	ГОСТ 24454-80*	Доска 37х100 L=3770мм	2		0.042м3
2	ГОСТ 24454-80*	Доска 37х100 L=2426мм	10		0.130м3
3	ГОСТ 24454-80*	Доска 37х100 L=500мм	10		0.03м3
		Итого:			0.3м3
5		Плита ОСП-3 толщиной 12мм	20		м2
	Модуль М8				
1	ГОСТ 24454-80*	Доска 37х100 L=3770мм	2		0.042м3
2	ГОСТ 24454-80*	Доска 37х100 L=2426мм	9		0.054м3
3	ГОСТ 24454-80*	Доска 37х100 L=500мм	10		0.006м3
4	ГОСТ 24454-80*	Доска 37х100 L=700мм	1		0.006м3
		Итого:			0.3м3
5		Плита ОСП-3 толщиной 12мм	20		м2
	Модуль 9				
1	ГОСТ 24454-80*	Доска 37х100 L=3770мм	2		0.042м3
2	ГОСТ 24454-80*	Доска 37х100 L=2426мм	9		0.12м3
3	ГОСТ 24454-80*	Доска 37х100 L=500мм	10		0.03м3
4	ГОСТ 24454-80*	Доска 37х100 L=800мм	1		0.006м3
		Итого:			0.3м3
5		Плита ОСП-3 толщиной 12мм	20		м2

Подп. и дата | Инв. N дубл. | Взам. инв. N | Подп. и дата | Инв. N подл.

Изм.	Кол.	Лист	№док.	Подпись	Дата
Проверил		Екимов			
Разработал		Булкин			

14-008-КР

Жилой дом по адресу: Тверская область, г.Тверь,ул. Звеньевая д.51

Заказчик: Лагуткина Е.В.

Стадия	Лист	Листов
Р	18	

Спецификация материалов для внутренних перегородок

ООО "Современные технологии" г. Тверь

Копировал

Формат А3

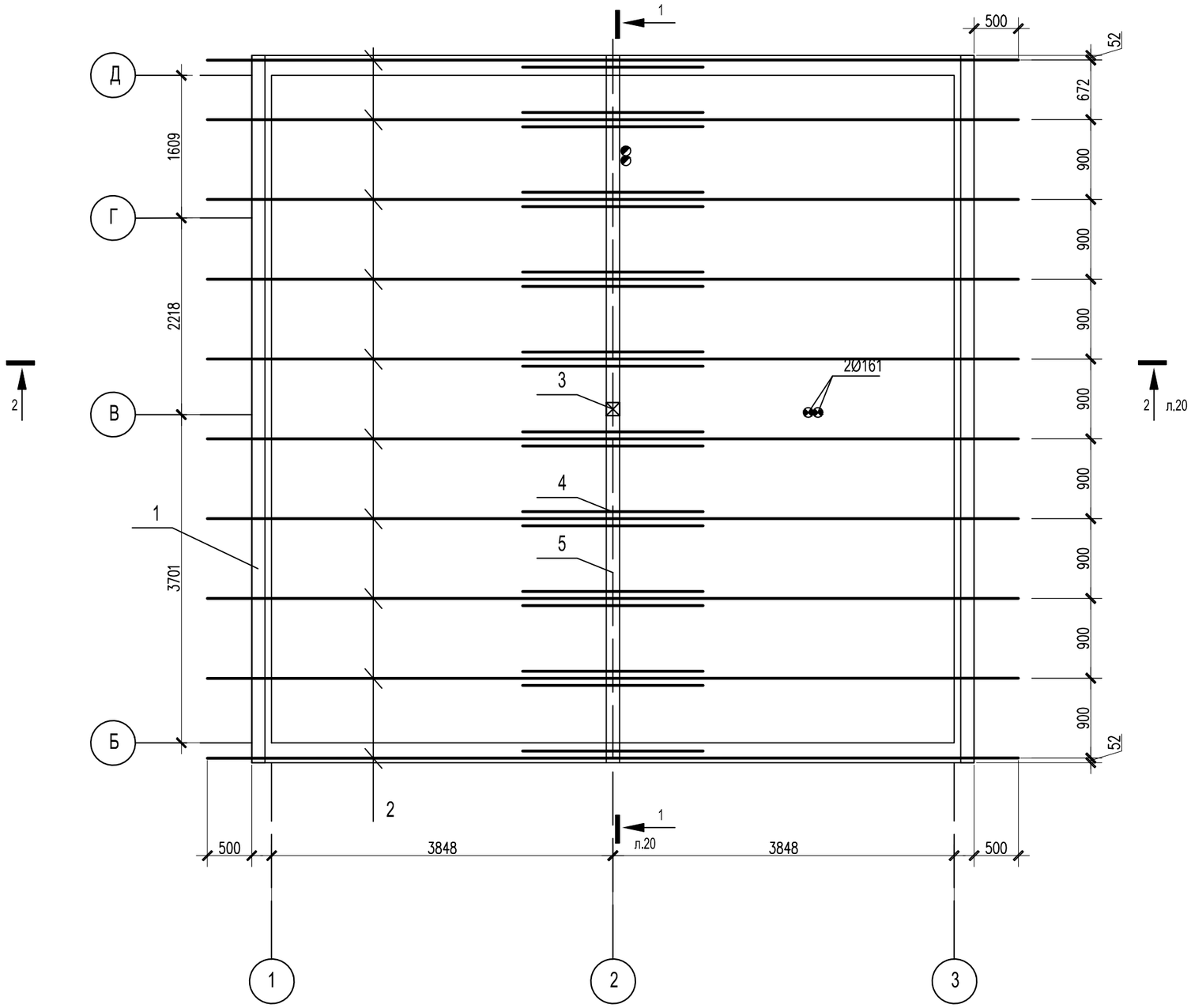

Подп. и дата | Инв. N дубл. | Взам. инв. N | Подп. и дата | Инв. N подл.

Изм.	Кол.	Лист	№док.	Подпись	Дата
Проверил		Екимов			
Разработал		Булкин			

14-008-КР

Жилой дом по адресу: Тверская область, г.Тверь,ул. Звеньевая д.51

Заказчик: Лагуткина Е.В.

Стадия	Лист	Листов
Р	19	

Стропильная система кровли

ООО "Современные технологии" г. Тверь

Копировал

Формат А3

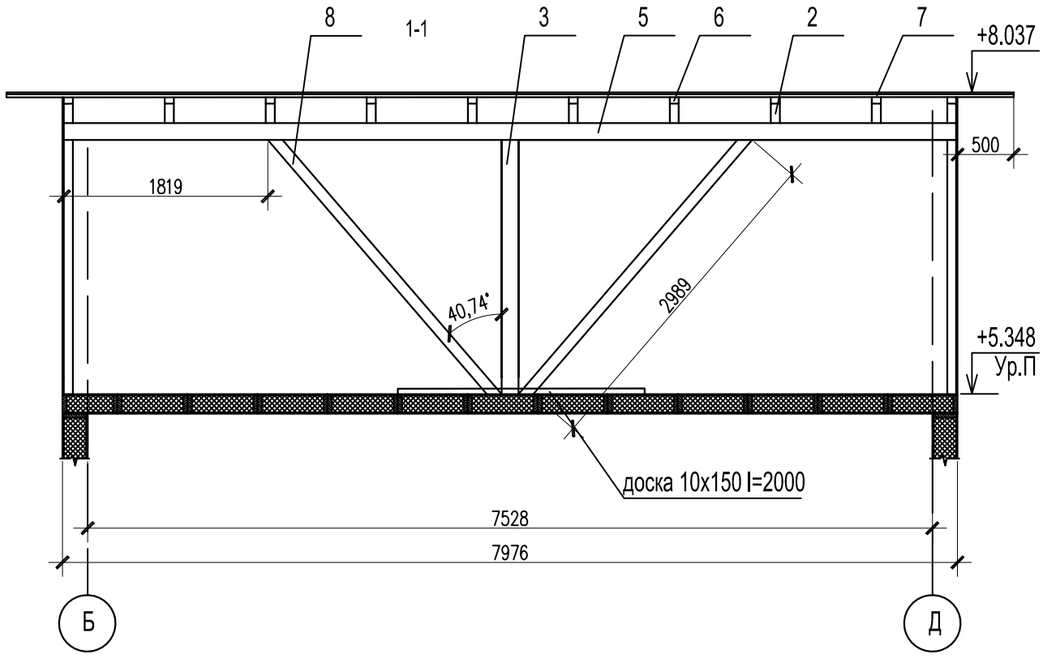

2-2

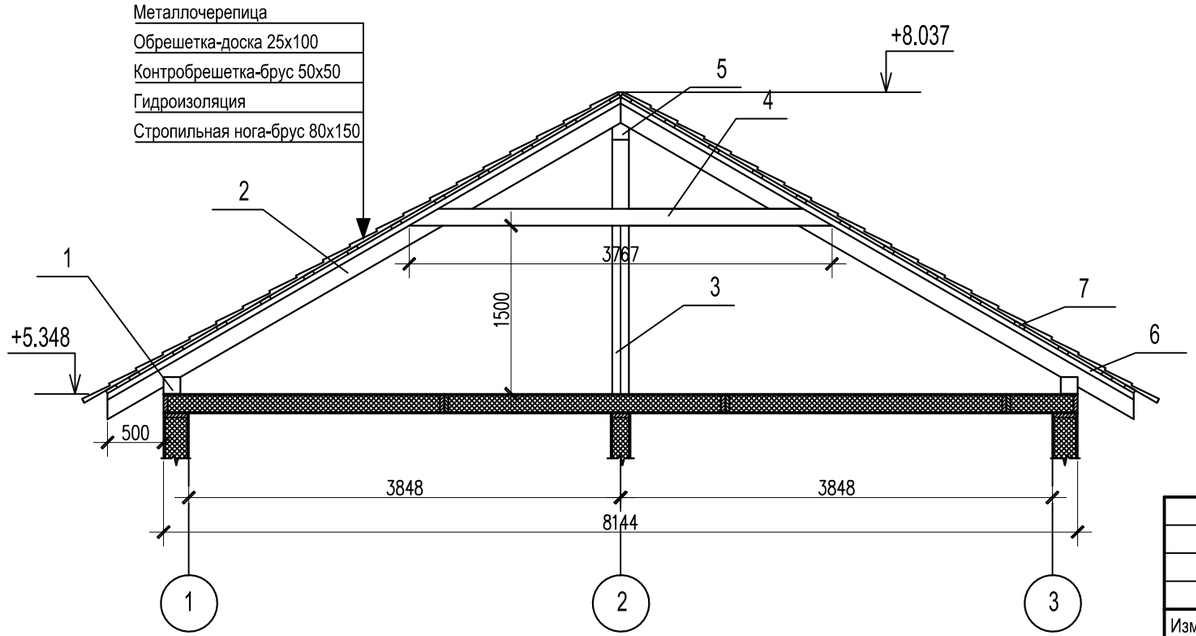

Спецификация на л.21

Изм.	Кол.	Лист	№док.	Подпись	Дата
Проверил		Екимов			
Разработал		Булкин			

14-008-КР

Жилой дом по адресу: Тверская область, г.Тверь,ул. Звеньевая д.51

Заказчик: Лагуткина Е.В.

Стадия	Лист	Листов
Р	20	

Разрез кровли 1-1,2-2

ООО "Современные технологии" г. Тверь

Подп. и дата | Инв. N дубл. | Взам. инв. N | Подп. и дата | Инв. N подл.

Копировал

Формат А3

Спецификация материалов для кровли

Марка, поз.	Обозначение	Наименование	Кол.	Масса ед., кг.	Примеч.
1	ГОСТ 24454-80*	Мауэрлат 150х150 L=8000мм	4		0.83м3
2	ГОСТ 24454-80*	Стропильная нога 80х150 L=5400мм	20		1.5м3
3	ГОСТ 24454-80*	Опорная стойка 150х150 L=2300мм	1		0.06м3
4	ГОСТ 24454-80*	Растяжка 50х150 L=3800мм	20		0.66м3
5	ГОСТ 24454-80*	Коньковый брус 150х150 L=8000мм	1		0.22м3
6	ГОСТ 24454-80*	Контробрешетка 50х50 L=5400мм	20		0.3м3
7	ГОСТ 24454-80*	Обрешетка 25х100 L=9000мм	26		0.72м3
8	ГОСТ 24454-80*	Раскосы 37х150 L=3000мм	2		0.04м3

Спецификация материалов для фронтонов

Марка, поз.	Обозначение	Наименование	Кол.	Масса ед., кг.	Примеч.
1	ГОСТ 24454-80*	Доска 37х150 L=650мм	4		0.016м3
2	ГОСТ 24454-80*	Доска 37х150 L=1250мм	4		0.032м3
3	ГОСТ 24454-80*	Доска 37х150 L=1550мм	4		0.04м3
4	ГОСТ 24454-80*	Доска 37х150 L=1850мм	4		0.047м3
5	ГОСТ 24454-80*	Доска 37х150 L=2160мм	1		0.03м3
6	ГОСТ 24454-80*	Доска 37х150 L=730мм	1		0.006м3
7	ГОСТ 24454-80*	Доска 37х150 L=500мм	18		0.06м3
8	ГОСТ 24454-80*	Доска 37х150 L=900мм	2		0.012м3
9	ГОСТ 24454-80*	Доска 37х150 L=770мм	3		0.005м3
10	ГОСТ 24454-80*	Доска 37х150 L=2280мм	1		0.015м3
		Итого:			0.4м3

Подп. и дата | Инв. N дубл. | Взам. инв. N | Подп. и дата | Инв. N подл.

Изм.	Кол.	Лист	№док.	Подпись	Дата
Проверил		Екимов			
Разработал		Булкин			

14-008-КР

Жилой дом по адресу: Тверская область, г.Тверь,ул. Звеньевая д.51

Заказчик: Лагуткина Е.В.

Стадия	Лист	Листов
Р	21	

Спецификация пиломатериалов для кровли

ООО "Современные технологии" г. Тверь

Копировал

Формат А3

Фронтон по оси Б

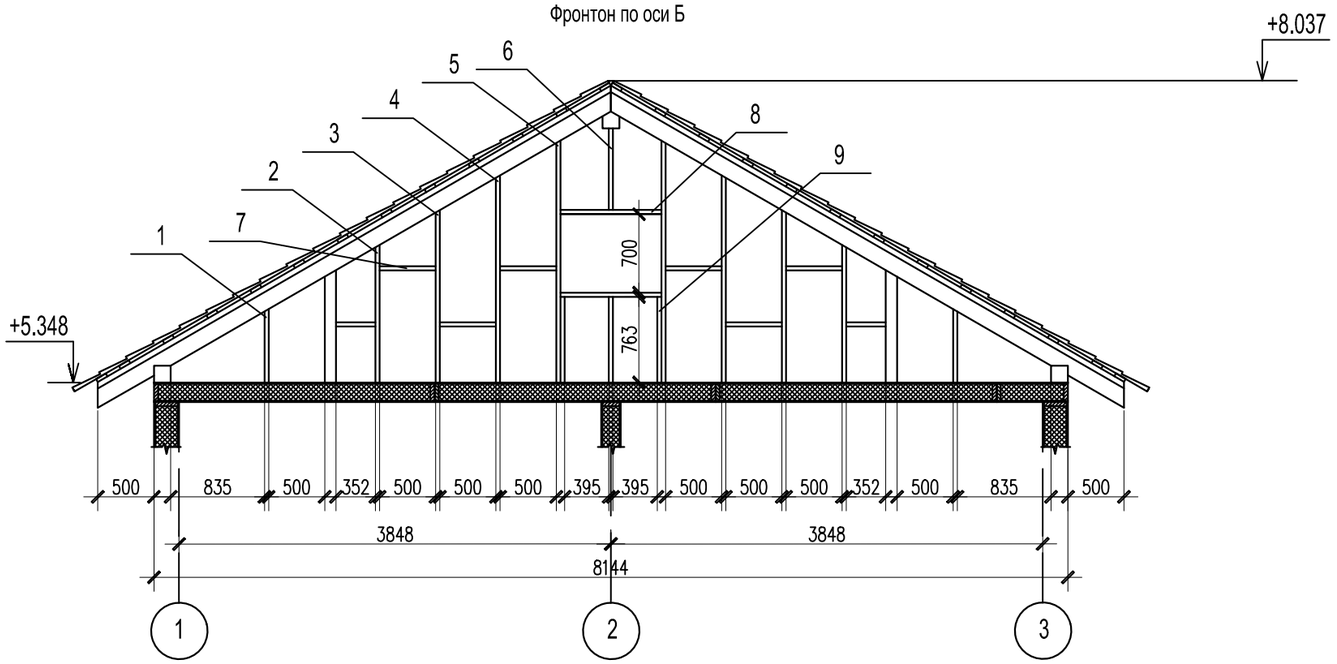

Фронтон по оси Д

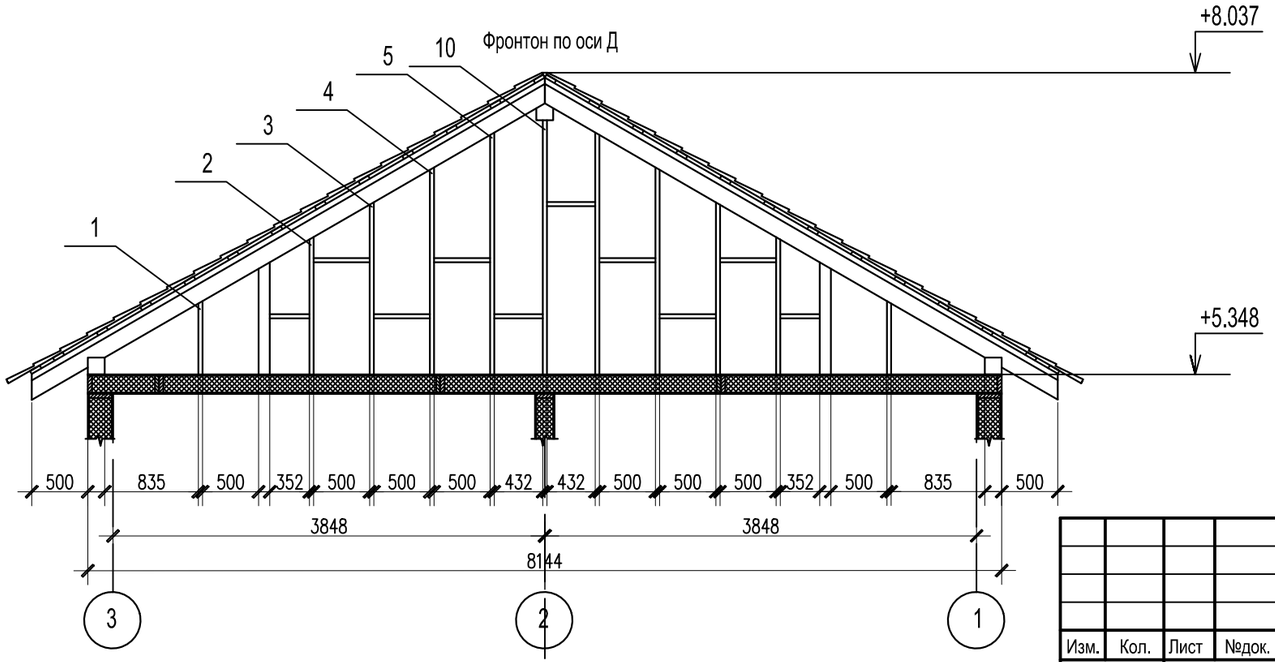

Подп. и дата | Инв. N дубл. | Взам. инв. N | Подп. и дата | Инв. N подл.

Изм.	Кол.	Лист	№док.	Подпись	Дата
Проверил		Екимов			
Разработал		Булкин			

14-008-КР

Жилой дом по адресу: Тверская область, г.Тверь,ул. Звеньевая д.51

Заказчик: Лагуткина Е.В.

Стадия	Лист	Листов
Р	22	

Фронтоны по осям Б и Д

ООО "Современные технологии" г. Тверь

Копировал

Формат А3

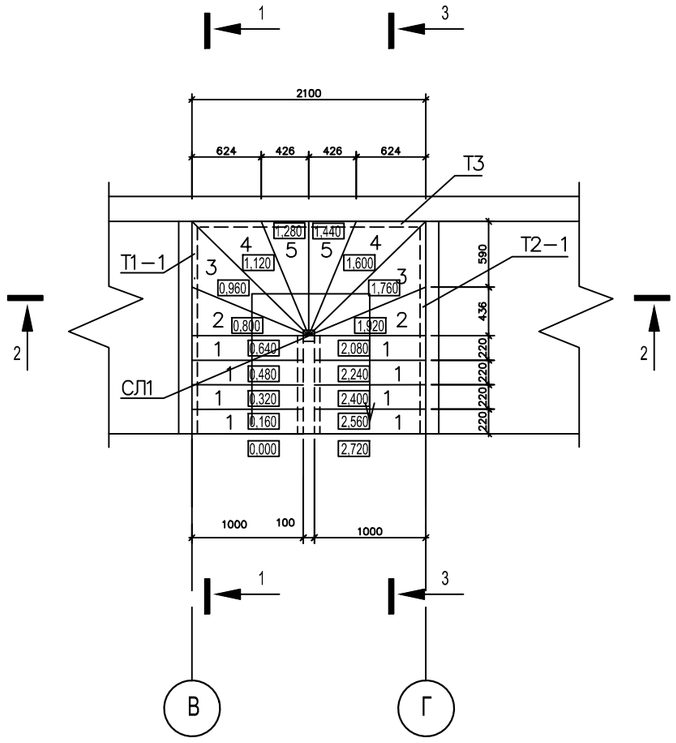

1–1

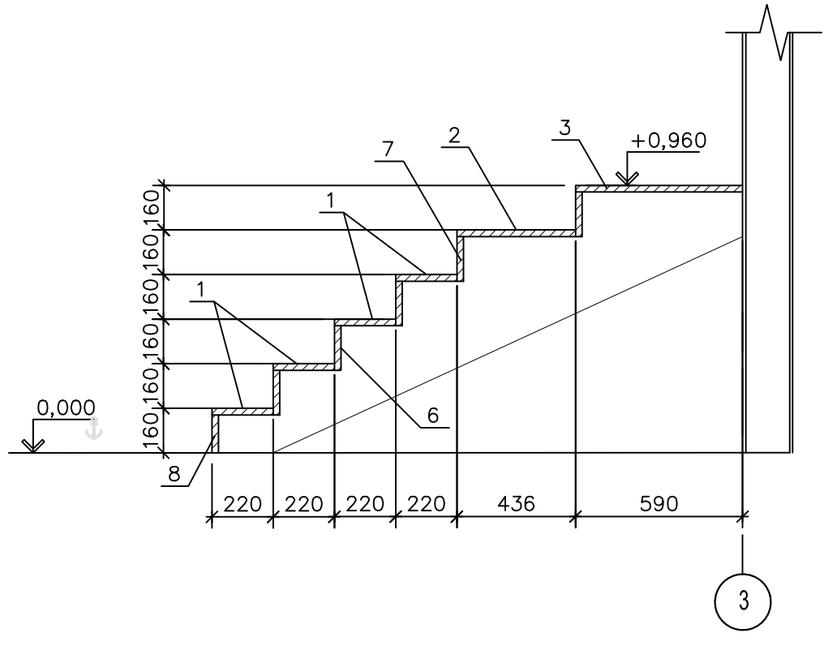

Спецификация материалов лестницы

Поз.	Обозначение	Наименование	Кол.	Масса ед. кг	Приме-чание
СТ1	14-008-КР.И	Стойка лестницы СЛ1	1		
Т1		Тетива Т1	1		
Т1-1		Т1-1	1		
Т2		Т2	1		
Т2-1		Т2-1	1		
Т3		Т3	1		
	14-008-КР.И	Проступи			
1		Плита ОСП-3 1000х220х24	8		
2		Плита ОСП-3 1050х436х24	2		
3		Плита ОСП-3 1050х1028х24	2		
4		Плита ОСП-31050х1028х24	2		
5		Плита ОСП-3 1028х426х24	2		
		Подступенки			
6	14-008-КР.И	Плита ОСП-31000х160х24	8		
7		Плита ОСП-3 1028х160х24	3		
8		Плита ОСП-31000х135х24	2		
9		Плита ОСП-3 1468х160х24	2		
10		Плита ОСП-3 1111х160х24	2		

1 Разрез 2-2, 3-3 см. лист КР-24

2 Тетивы Т1-1, Т2-1,Т3 крепить к стеновым панелям с помощью шпилек

Изм.	Кол.	Лист	№док.	Подпись	Дата
Проверил		Екимов			
Разработал		Булкин			

14-008-КР

Жилой дом по адресу: Тверская область, г.Тверь,ул. Звеньевая д.51

Заказчик: Лагуткина Е.В.

Стадия	Лист	Листов
Р	23	

Лестница

ООО "Современные технологии" г. Тверь

Подп. и дата | Инв. N дубл. | Взам. инв. N | Подп. и дата | Инв. N подл.

Копировал

Формат А3

2–2

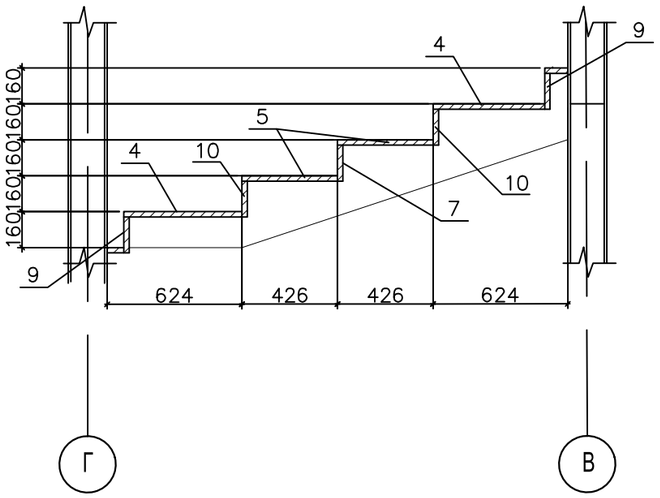

3–3

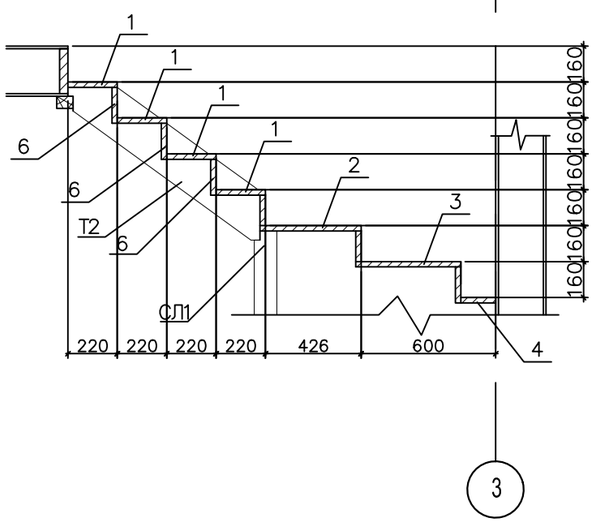

Узел сопряжения тетивы Т1 со стойкой СЛ1

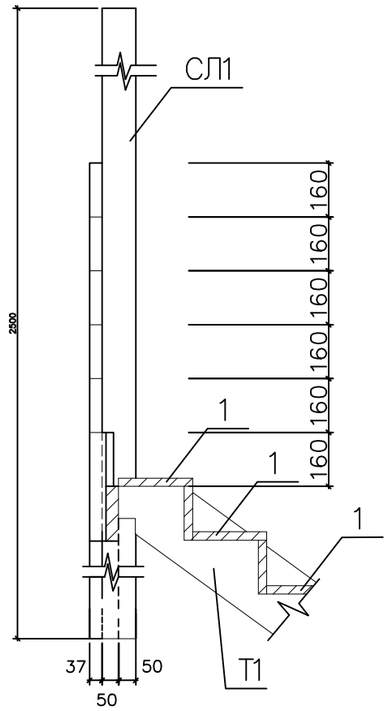

Подп. и дата | Инв. N дубл. | Взам. инв. N | Подп. и дата | Инв. N подл.

Изм.	Кол.	Лист	№док.	Подпись	Дата
Проверил		Екимов			
Разработал		Булкин			

14-008-КР

Жилой дом по адресу: Тверская область, г.Тверь,ул. Звеньевая д.51

Заказчик: Лагуткина Е.В.

Стадия	Лист	Листов
Р	24	

Разрезы по лестнице 2-2,3-3
Узел сопряжения тетивы Т1 со стойкой СЛ1

ООО "Современные технологии" г. Тверь

Копировал

Формат А3

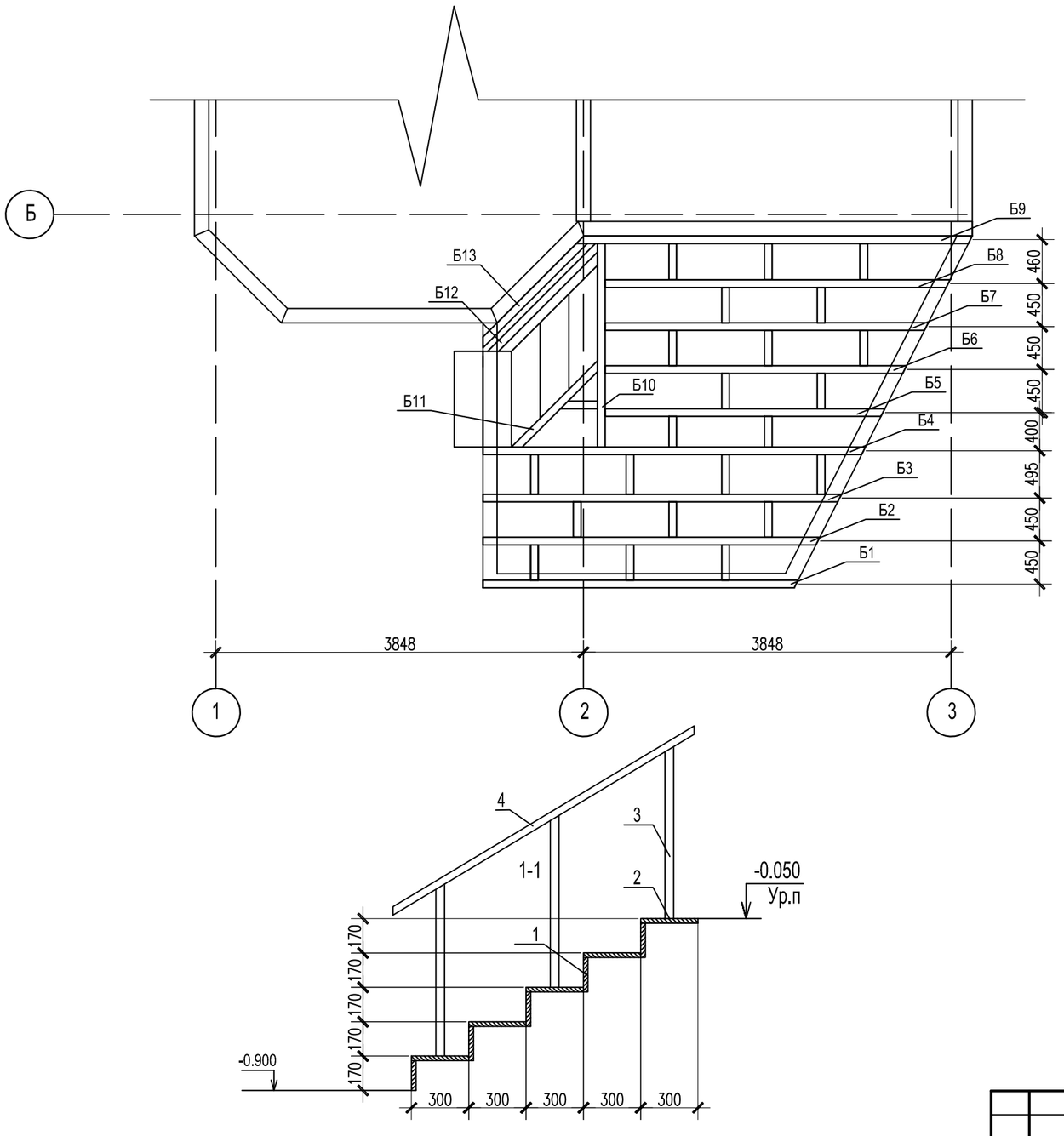

Спецификация материалов пола веранды

Поз.	Обозначение	Наименование	Кол.	Масса ед. кг	Приме-чание
Б1	ГОСТ 24454-80*	Брус 80х150 L=3300	1		
Б2	ГОСТ 24454-80*	Брус 80х150 L=3530	1		
Б3	ГОСТ 24454-80*	Брус 80х150 L=3800	1		
Б4	ГОСТ 24454-80*	Брус 80х150 L=4010	1		
Б5	ГОСТ 24454-80*	Брус 80х150 L=2930	1		
Б6	ГОСТ 24454-80*	Брус 80х150 L=3160	1		
Б7	ГОСТ 24454-80*	Брус 80х150 L=3390	1		
Б8	ГОСТ 24454-80*	Брус 80х150 L=3610	1		
Б9	ГОСТ 24454-80*	Брус 80х150 L=4160	1		
Б10	ГОСТ 24454-80*	Брус 80х150 L=2130	1		
Б11	ГОСТ 24454-80*	Брус 80х150 L=1280	1		
Б12	ГОСТ 24454-80*	Брус 80х150 L=1600	1		
Б13	ГОСТ 24454-80*	Брус 80х150 L=1550	1		
	ГОСТ 24454-80*	Брус 80х150 L=500	23		
		Итого:			0.85м3
1	Проступи	доска 50х180х1000	5		
2	Подступенки	доска 50х300х1000	5		
3	Балясина	90х90х900мм	6		
4	Поручень	48х60х1900мм	2		

Подп. и дата | Инв. N дубл. | Взам. инв. N | Подп. и дата | Инв. N подл.

Изм.	Кол.	Лист	№док.	Подпись	Дата
Проверил		Екимов			
Разработал		Булкин			

14-008-КР

Жилой дом по адресу: Тверская область, г.Тверь,ул. Звеньевая д.51

Заказчик: Лагуткина Е.В.

Стадия	Лист	Листов
Р	25	

Раскладка балок веранды

ООО "Современные технологии" г. Тверь

Копировал

Формат А3

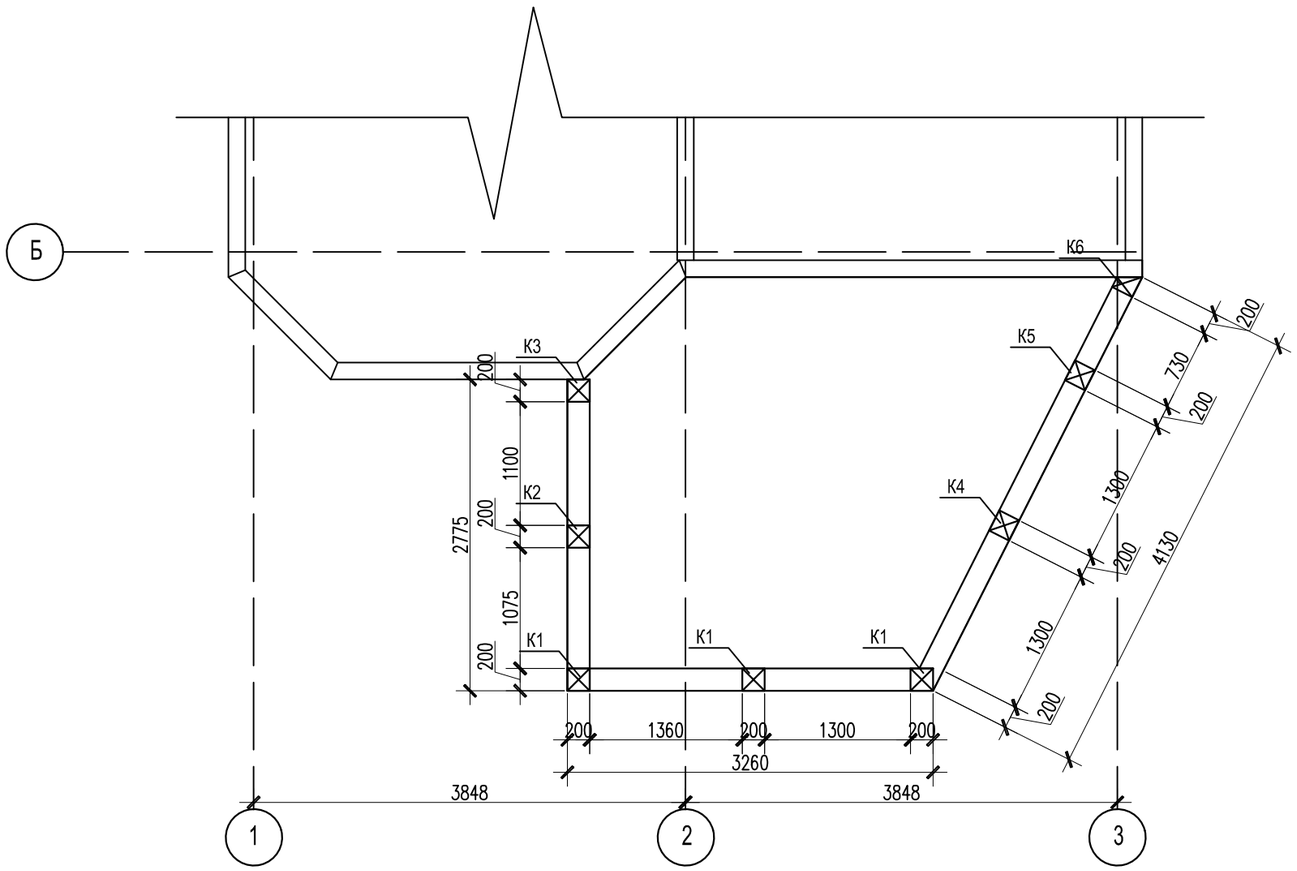

Спецификация материалов стен веранды

Поз.	Обозначение	Наименование	Кол.	Масса ед. кг	Приме-чание
К1	ГОСТ 24454-80*	Брус 200х200 L=2150	3		0.26м3
К2	ГОСТ 24454-80*	Брус 200х200 L=2470	1		0.1м3
К3	ГОСТ 24454-80*	Брус 200х200 L=2500	1		0.11м3
К4	ГОСТ 24454-80*	Брус 200х200 L=2470	1		0.1м3
К5	ГОСТ 24454-80*	Брус 200х200 L=2770	1		0.13м3
К6	ГОСТ 24454-80*	Брус 200х200 L=2950	1		0.15м3
		Итого:			0.85м3

Сечение колонны К6

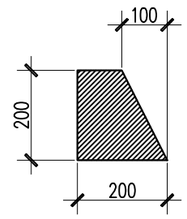

Подп. и дата | Инв. N дубл. | Взам. инв. N | Подп. и дата | Инв. N подл.

Изм.	Кол.	Лист	№док.	Подпись	Дата
Проверил		Екимов			
Разработал		Булкин			

14-008-КР

Жилой дом по адресу: Тверская область, г.Тверь,ул. Звеньевая д.51

Заказчик: Лагуткина Е.В.

Стадия	Лист	Листов
Р	26	

Схема расположения стоек веранды

ООО "Современные технологии" г. Тверь

Копировал

Формат А3

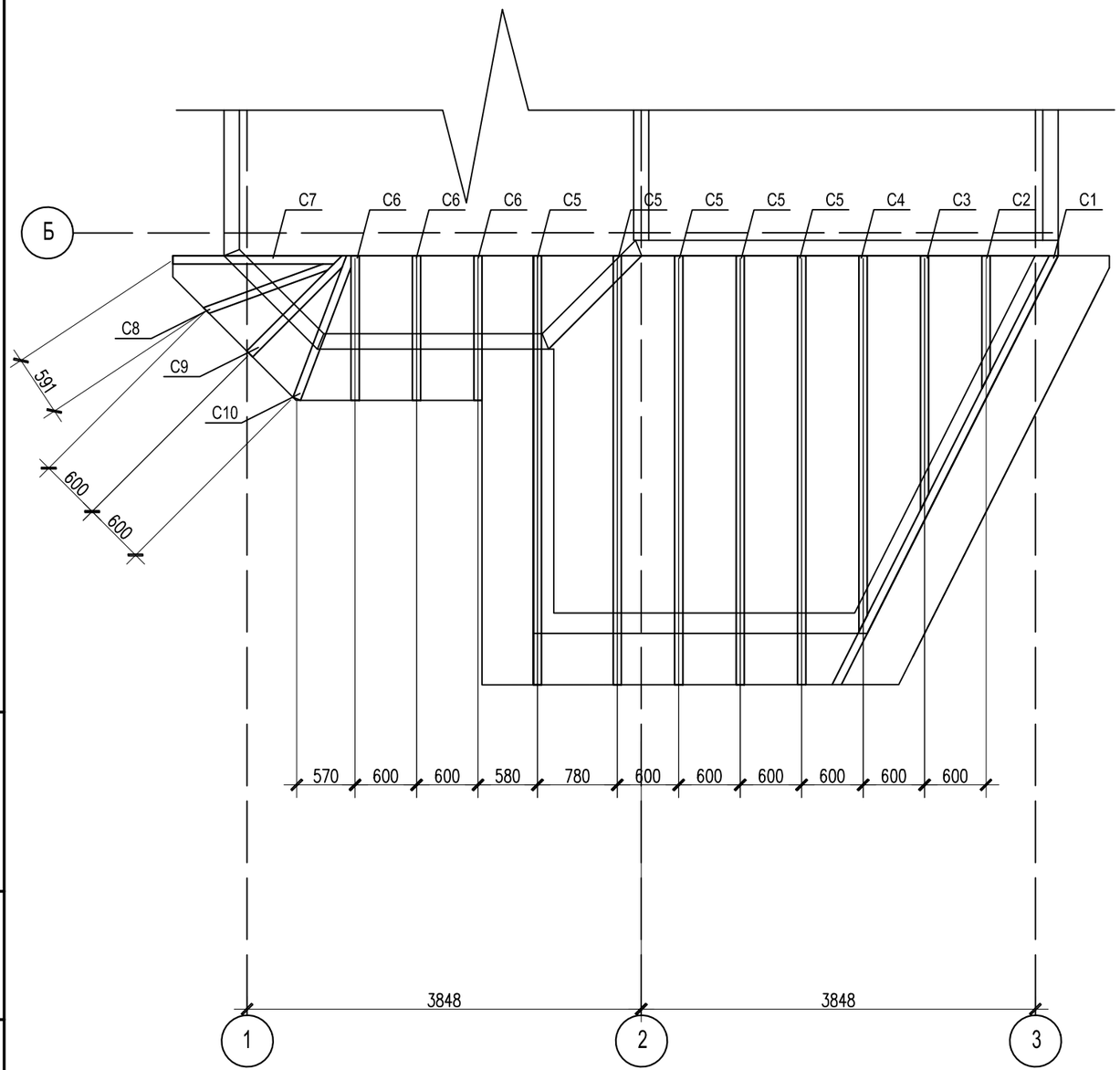

Спецификация материалов крыши веранды

Поз.	Обозначение	Наименование	Кол.	Масса ед. кг	Приме-чание
С1	ГОСТ 24454-80*	Брус 150х50 L=5000	1		
С2	ГОСТ 24454-80*	Брус 150х50 L=1500	1		
С3	ГОСТ 24454-80*	Брус 150х50 L=2700	1		
С4	ГОСТ 24454-80*	Брус 150х50 L=3900	1		
С5	ГОСТ 24454-80*	Брус 150х50 L=4500	5		
С6	ГОСТ 24454-80*	Брус 150х50 L=1600	3		
С7	ГОСТ 24454-80*	Брус 150х50 L=1700	1		
С8	ГОСТ 24454-80*	Брус 150х50 L=1500	1		
С9	ГОСТ 24454-80*	Брус 150х50 L=1600	1		
С10	ГОСТ 24454-80*	Брус 150х50 L=1700	1		
		Итого:			0.7м3
	ГОСТ 24454-80*	Контробрешетка 50х50			0.17м3
	ГОСТ 24454-80*	Обрешетка 25х100			0.4м3

Подп. и дата | Инв. N дубл. | Взам. инв. N | Подп. и дата | Инв. N подл.

Изм.	Кол.	Лист	№док.	Подпись	Дата
Проверил		Екимов			
Разработал		Булкин			

14-008-КР

Жилой дом по адресу: Тверская область, г.Тверь,ул. Звеньевая д.51

Заказчик: Лагуткина Е.В.

Стадия	Лист	Листов
Р	27	

Стропильная система веранды

ООО "Современные технологии" г. Тверь

Копировал

Формат А3

Спецификация материалов обшивки веранды

Поз.	Обозначение	Наименование	Кол.	Масса ед. кг	Приме-чание
1		ОСП-3 Δ=12мм			22м2
2	ГОСТ 24454-80*	Доска 100х40			0.04м3
3	ГОСТ 24454-80*	Доска 100х40	24		0.084м3
		Вагонка 12,5х96			22м2

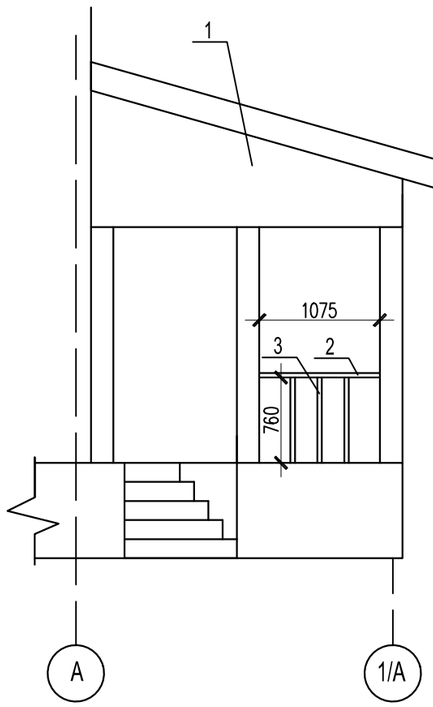

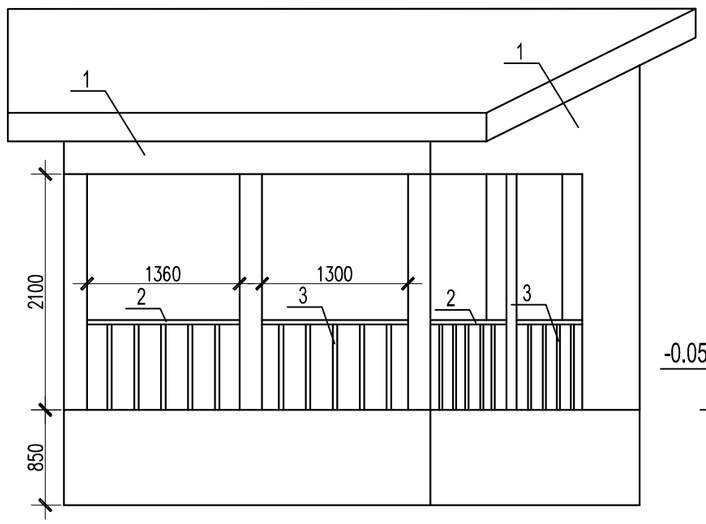

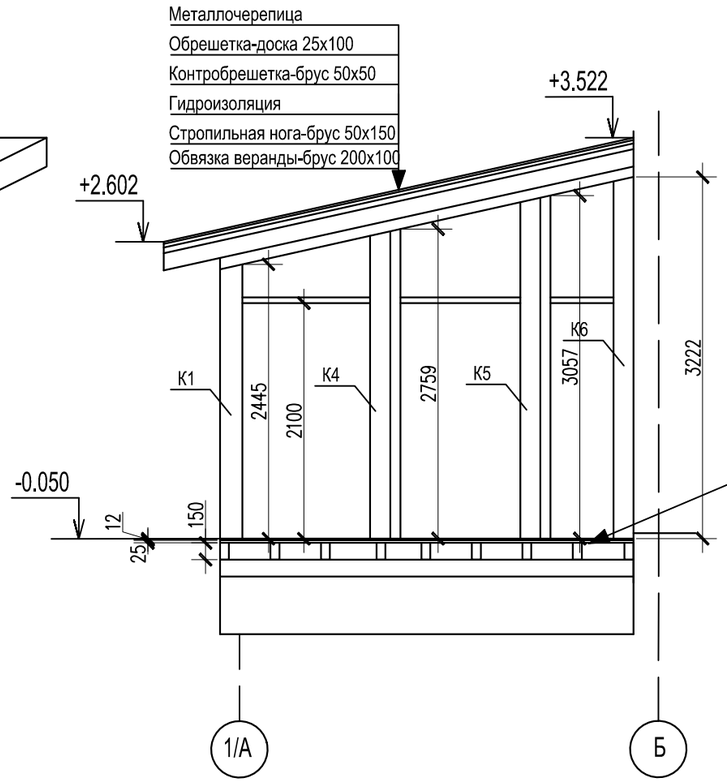

Изм.	Кол.	Лист	№док.	Подпись	Дата
Проверил		Екимов			
Разработал		Булкин			

14-008-КР

Жилой дом по адресу: Тверская область, г.Тверь,ул. Звеньевая д.51

Заказчик: Лагуткина Е.В.

Стадия	Лист	Листов
Р	28	

Веранда

ООО "Современные технологии" г. Тверь

Подп. и дата | Инв. N дубл. | Взам. инв. N | Подп. и дата | Инв. N подл.

Копировал

Формат А3